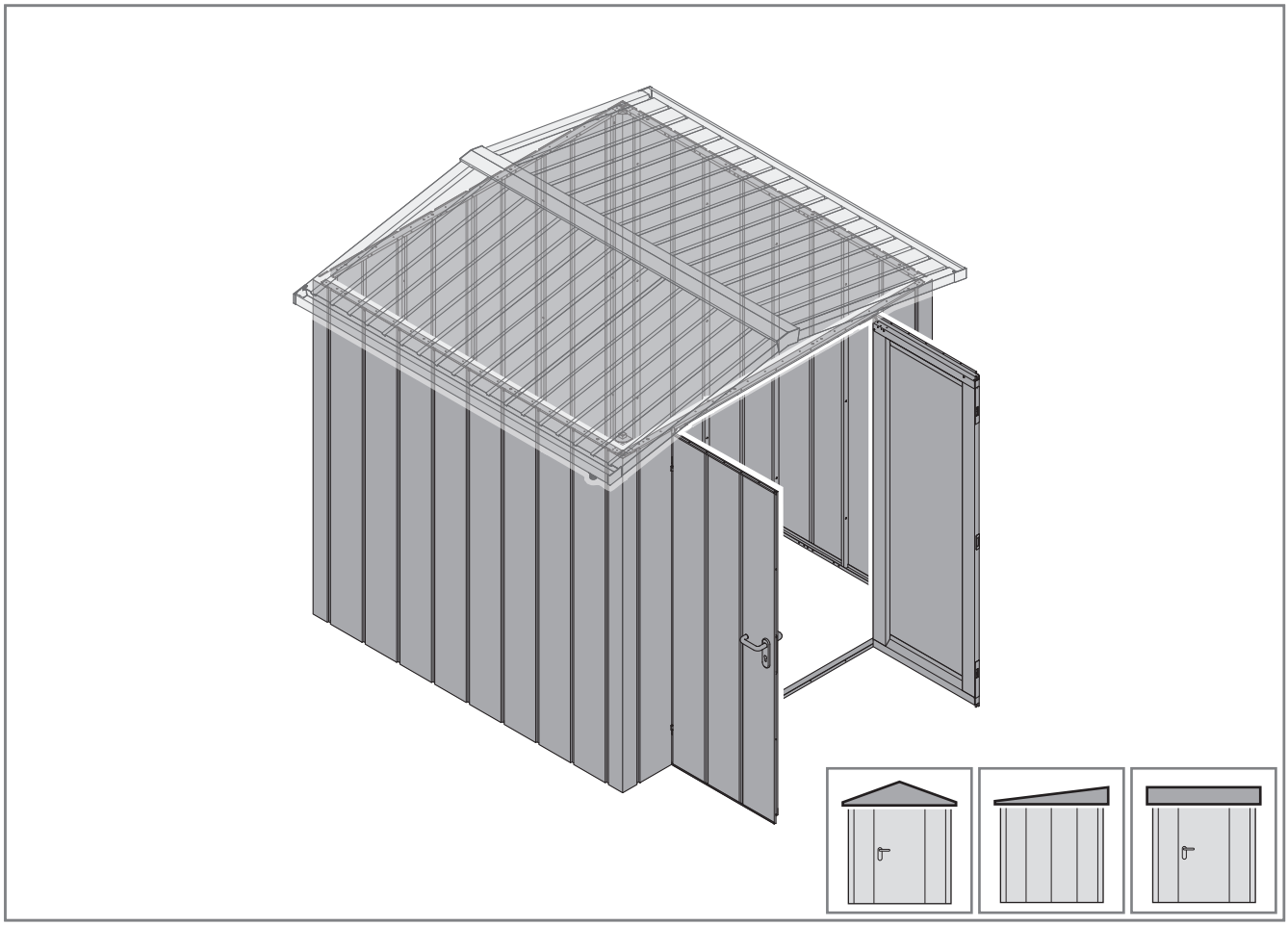

DE **Montage- und Gebrauchsanleitung**
Gerätehaus Wandelemente

EN **Instructions for fitting and use**
Tool shed wall elements

FR **Instructions de montage et d’utilisation**
Abri de jardin Eléments muraux

ES **Instrucciones de montaje y de uso**
cobertizo elementos murales

RU **Руководство по монтажу и эксплуатации**
Домик для садового инвентаря Элементы стен

4800062 B0/51-2024/DX

+ NL PT HU SL SV DA TR ET HR EL BG
IT PL CS NO FI SK LT LV SR RO UK

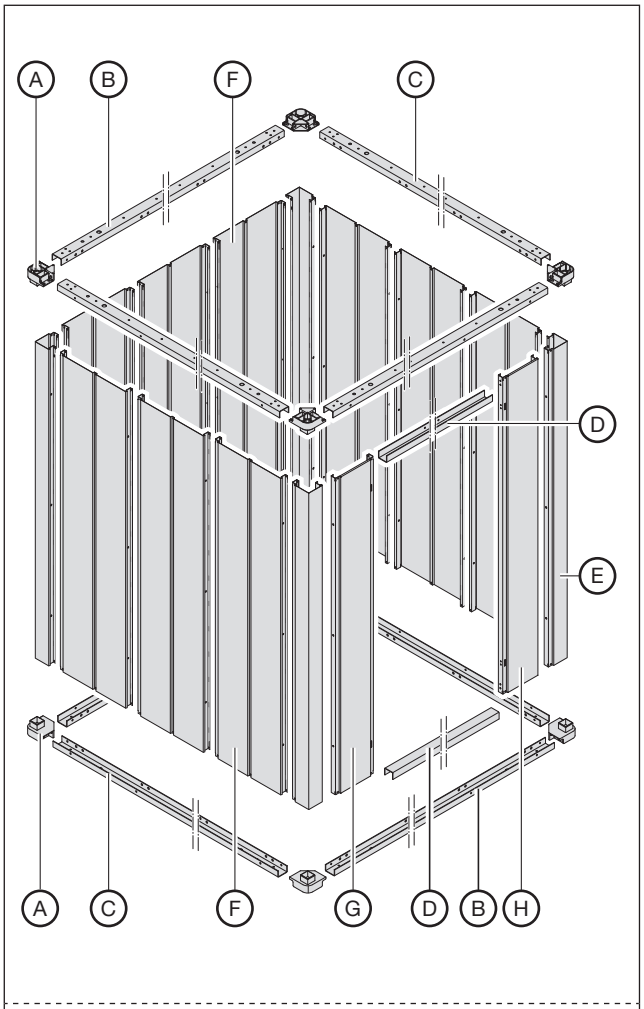
A
B
F
C
D
E
A
C
F
G
D
B
H

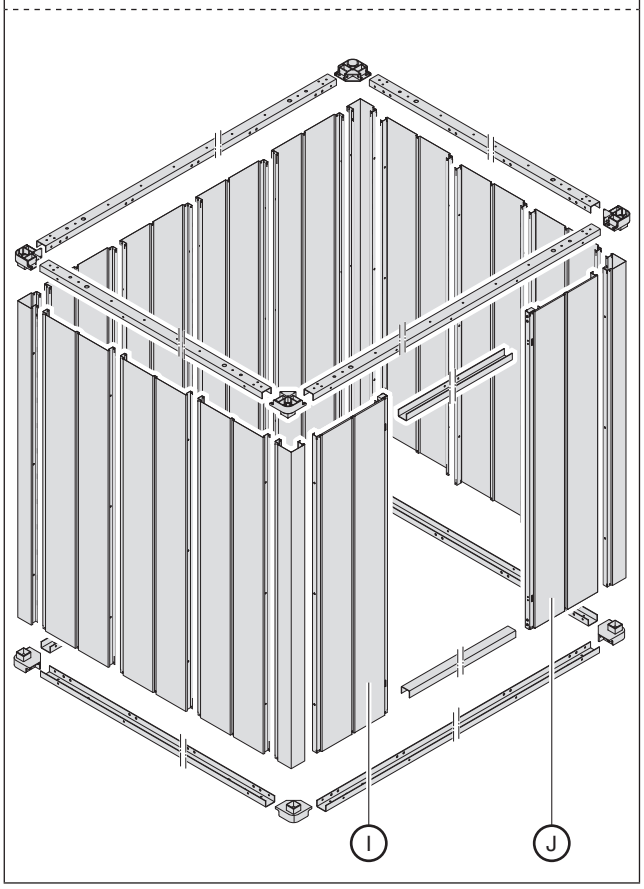
I
J

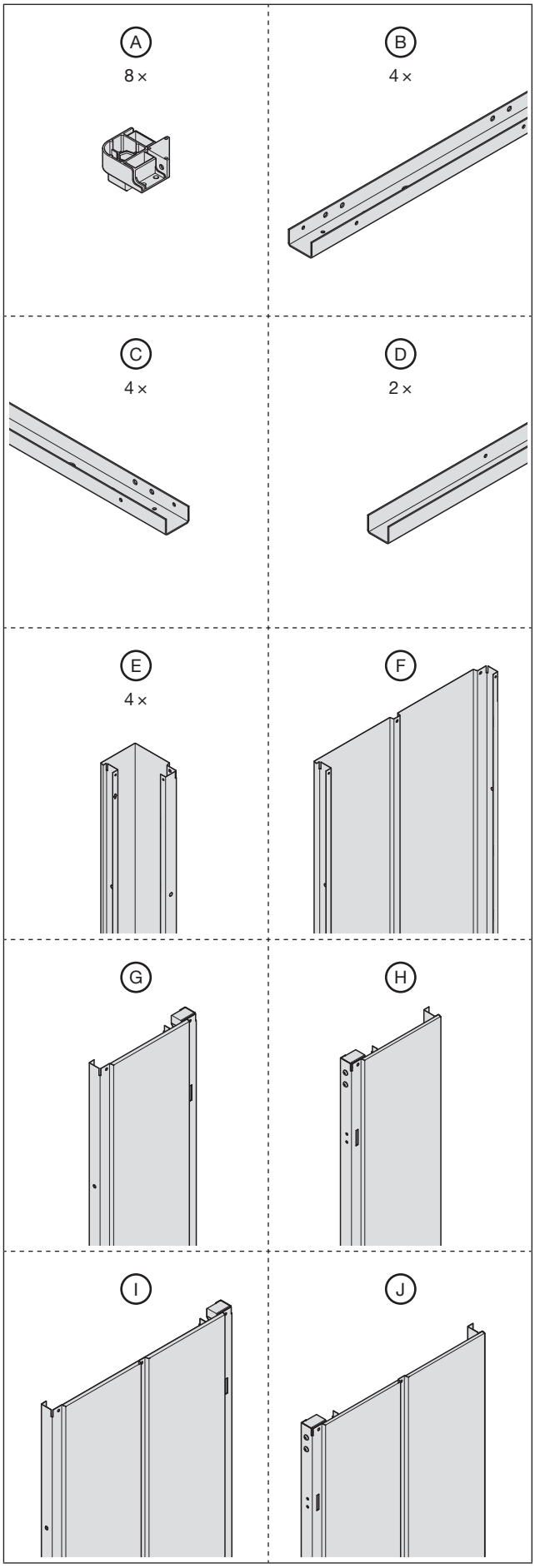
A
8 ×
B
4 ×
C
4 ×
D
2 ×
E
4 ×
F
G
H
I
J

Juno / Euroline		F	G	H	I	J
1 166 cm x 118 cm		7x	1x	1x	-	-
2 166 cm x 166 cm		9x	1x	1x	-	-
3 214 cm x 118 cm		8x	-	-	1x	1x
		8x	1x	1x	-	-
4 214 cm x 166 cm		10x	-	-	1x	1x
		10x	1x	1x	-	-
5 214 cm x 214 cm		12x	-	-	1x	1x
		12x	1x	1x	-	-
6 214 cm x 262 cm		14x	-	-	1x	1x
		14x	1x	1x	-	-
7 214 cm x 310 cm		16x	-	-	1x	1x
		16x	1x	1x	-	-
8 262 cm x 166 cm		13x	1x	1x	-	-
		11x	-	-	1x	1x
9 262 cm x 214 cm		15x	1x	1x	-	-
		13x	-	-	1x	1x
10 262 cm x 262 cm		17x	1x	1x	-	-
		15x	-	-	1x	1x
11 262 cm x 310 cm		19x	1x	1x	-	-
		17x	-	-	1x	1x
12 310 cm x 214 cm		16x	-	-	1x	1x
		16x	1x	1x	-	-
13 310 cm x 262 cm		18x	-	-	1x	1x
		18x	1x	1x	-	-
14 310 cm x 310 cm		20x	-	-	1x	1x
		20x	1x	1x	-	-

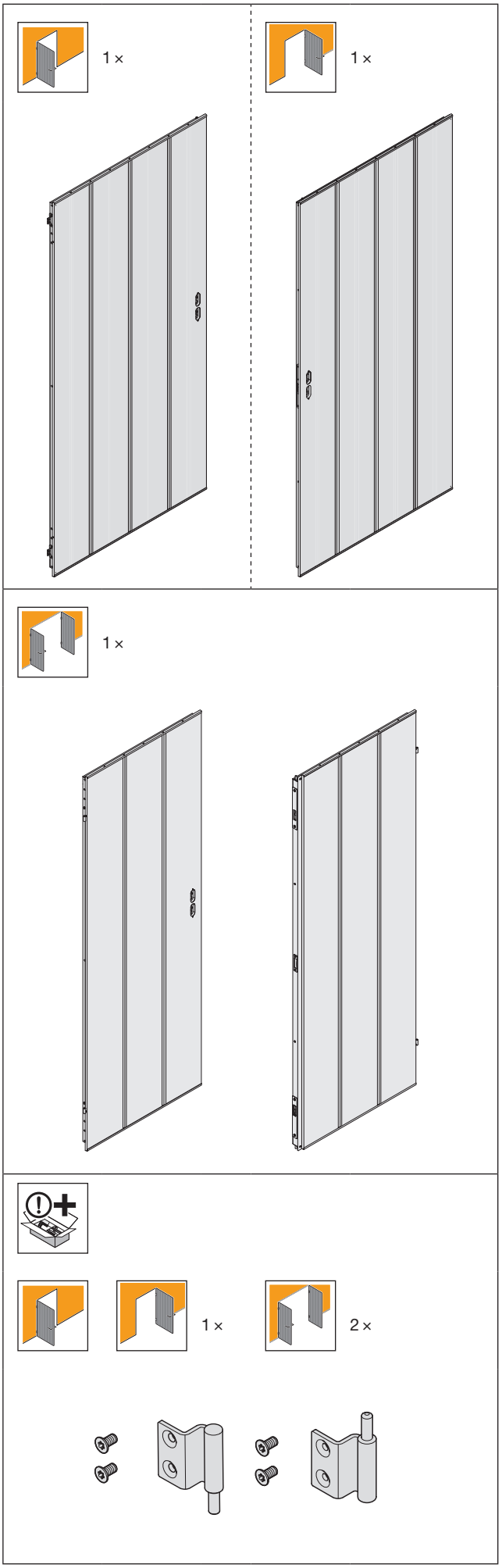

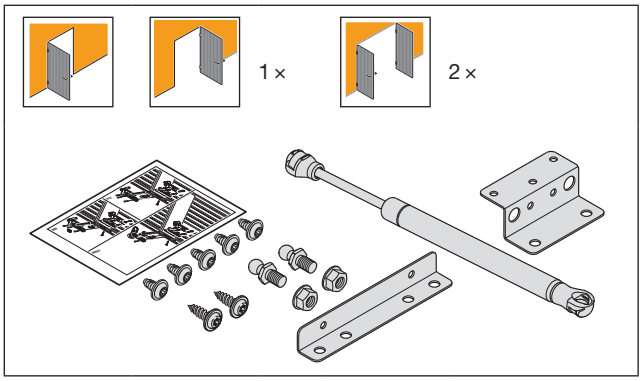

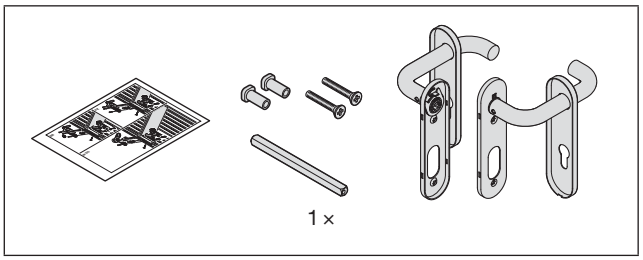

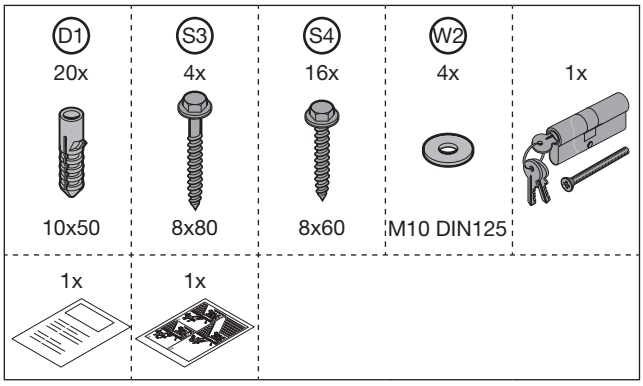

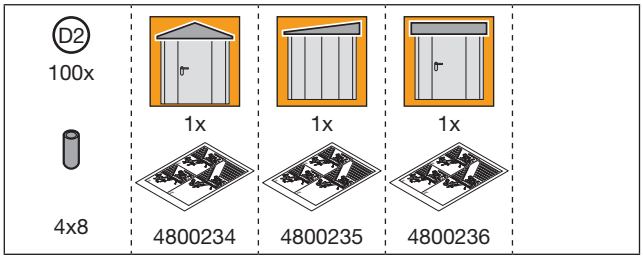

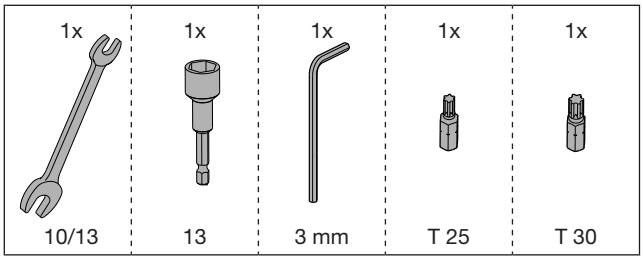

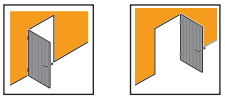

Juno / Euroline	S1 M6x16	S2 4,8 x 13	N1 M6	W1 A6,4
1	45x	130x	45x	45x
2	45x	130x	45x	45x
3	45x	130x	45x	45x
4	45x	130x	45x	45x
5	54x	148x	54x	54x
6	66x	172x	66x	66x
7	66x	172x	66x	66x
8	54x	148x	54x	54x
9	66x	172x	66x	66x
10	66x	172x	66x	66x
11	75x	190x	75x	75x
12	66x	172x	66x	66x
13	75x	190x	75x	75x
14	75x	190x	75x	75x

Juno / Euroline	S1 M6x16	S2 4,8 x 13	N1 M6	W1 A6,4
3	45x	130x	45x	45x
4	45x	130x	45x	45x
5	54x	148x	54x	54x
6	66x	172x	66x	66x
7	66x	172x	66x	66x
8	54x	148x	54x	54x
9	54x	148x	54x	54x
10	66x	172x	66x	66x
11	66x	172x	66x	66x
12	66x	172x	66x	66x
13	75x	190x	75x	75x
14	75x	190x	75x	75x

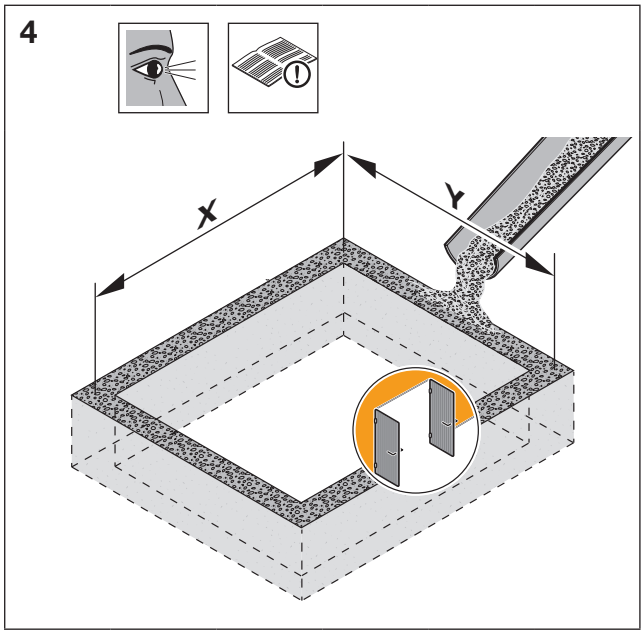

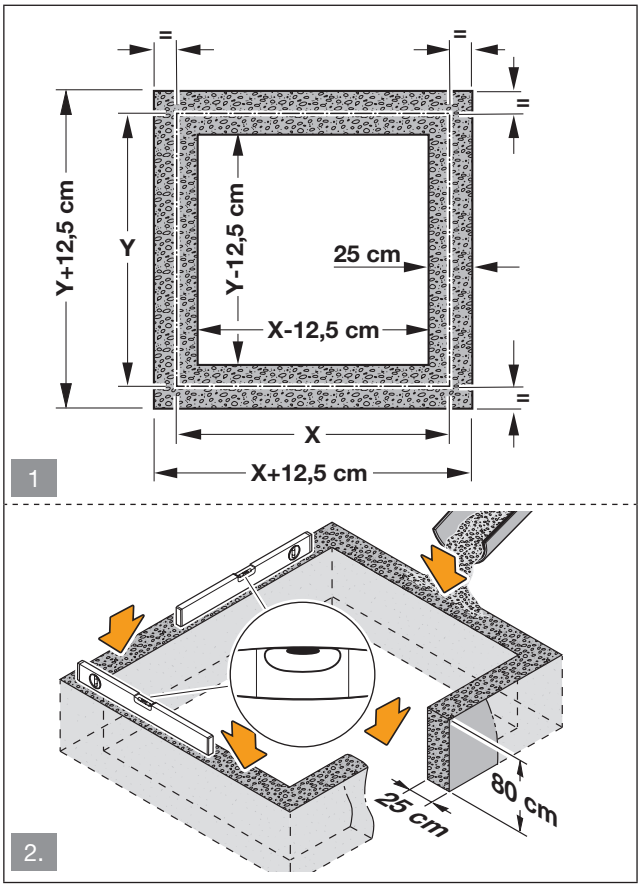

Juno / Euroline	X	Y
1	166 cm	118 cm
2	166 cm	166 cm
3	214 cm	118 cm
4	214 cm	166 cm
5	214 cm	214 cm
6	214 cm	262 cm
7	214 cm	310 cm
8	262 cm	166 cm
9	262 cm	214 cm
10	262 cm	262 cm
11	262 cm	310 cm
12	310 cm	214 cm
13	310 cm	262 cm
14	310 cm	310 cm

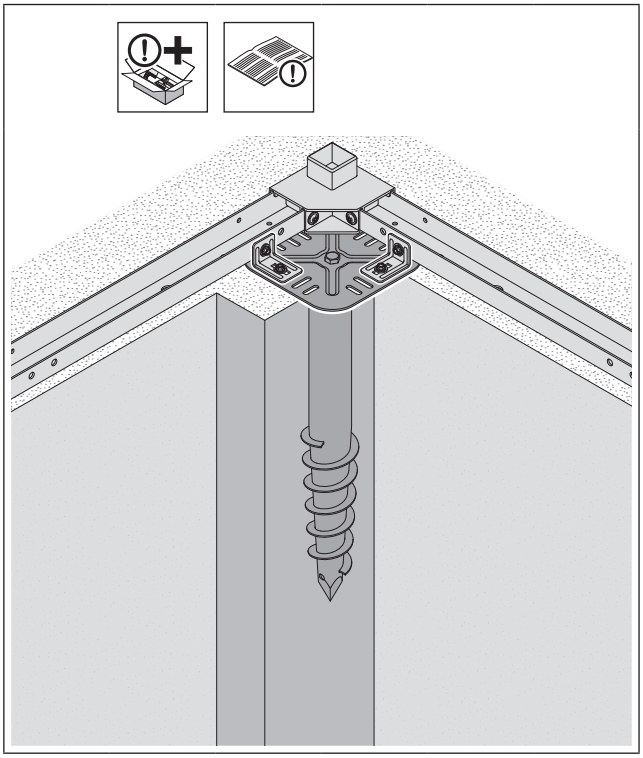

5

5.1

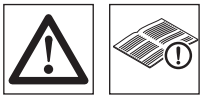

5.2

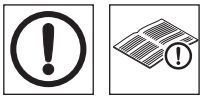

5.3

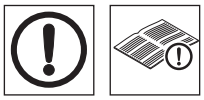

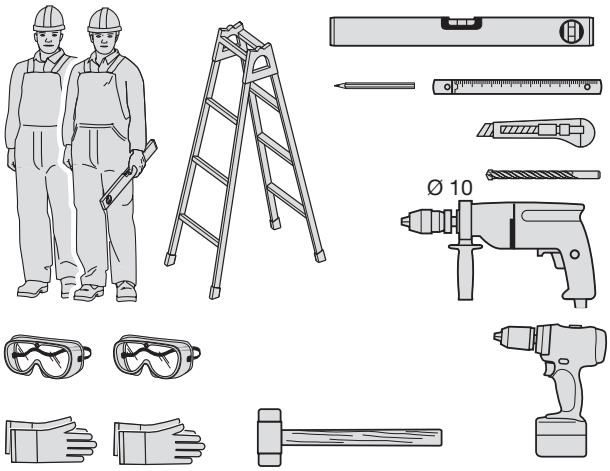

6

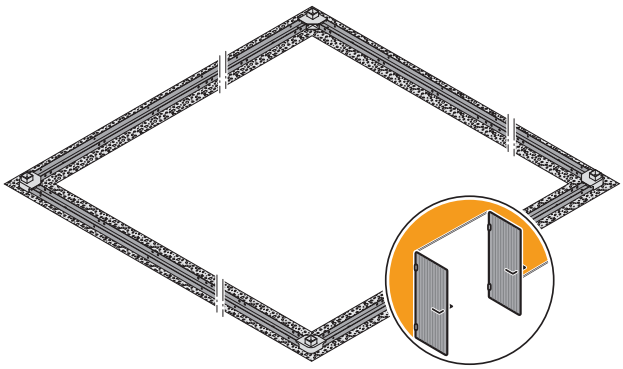

6.1

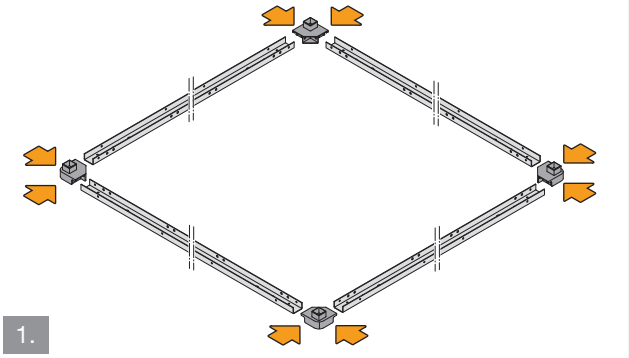

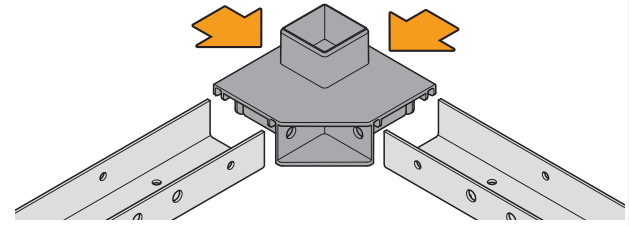

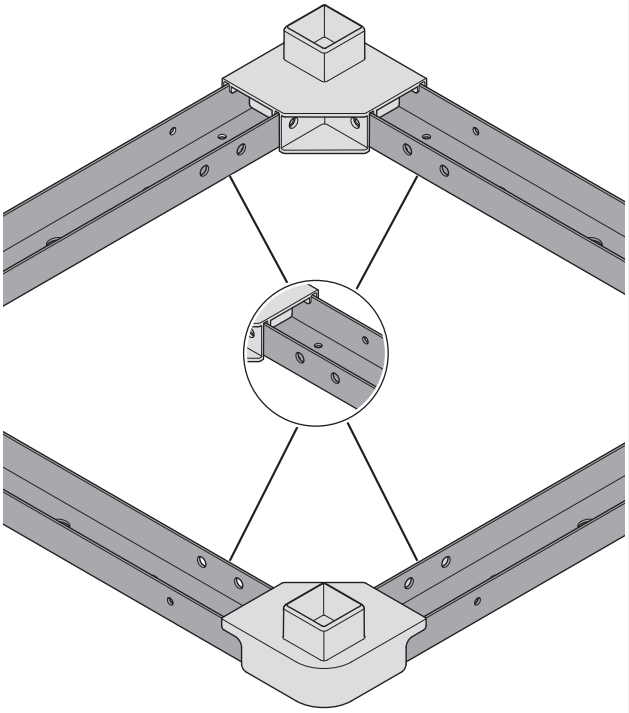

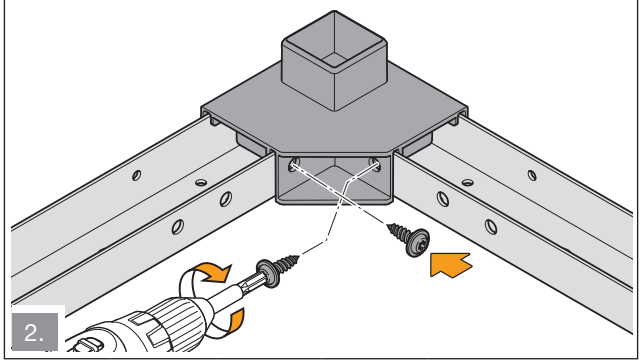

6.2

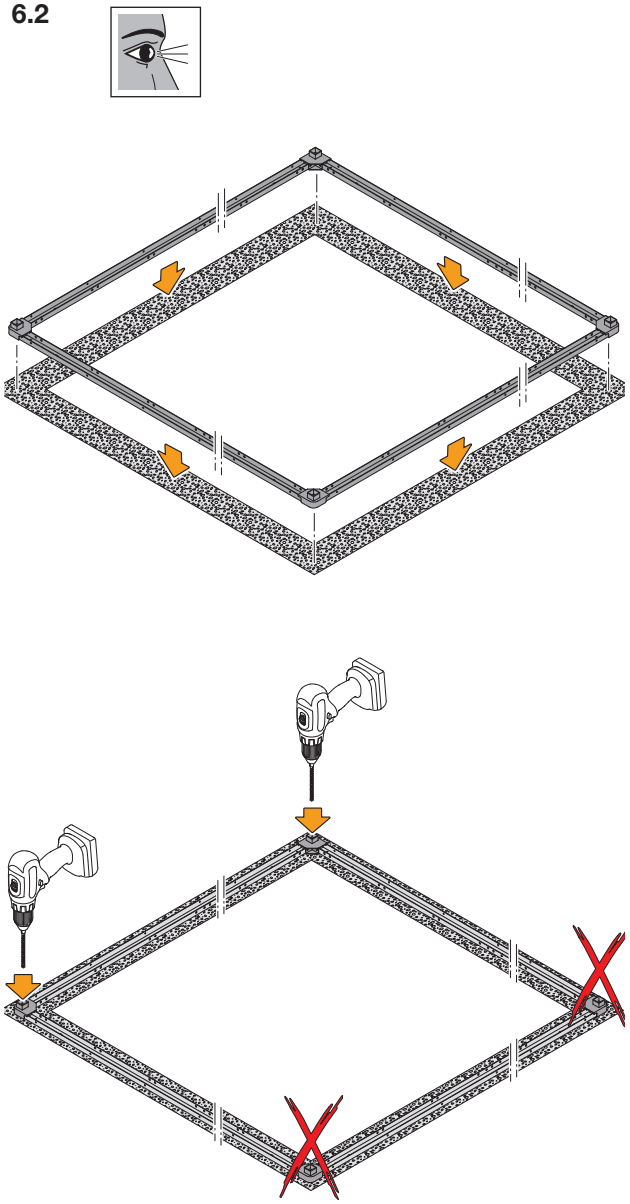

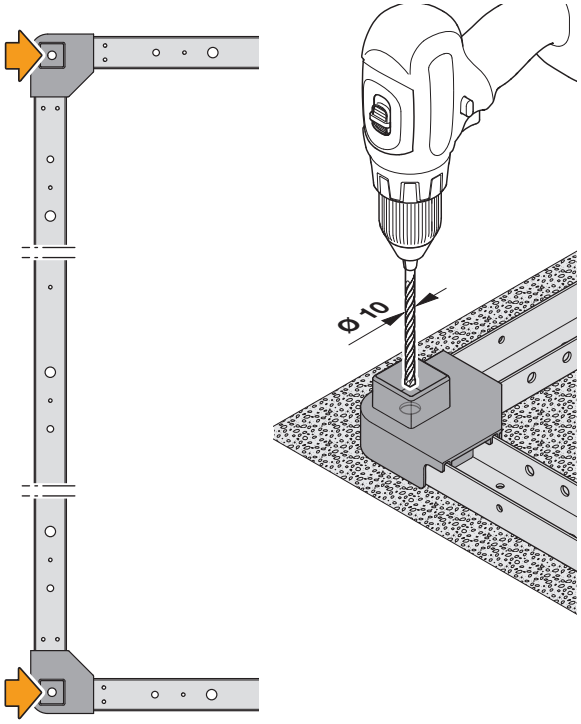

6.3

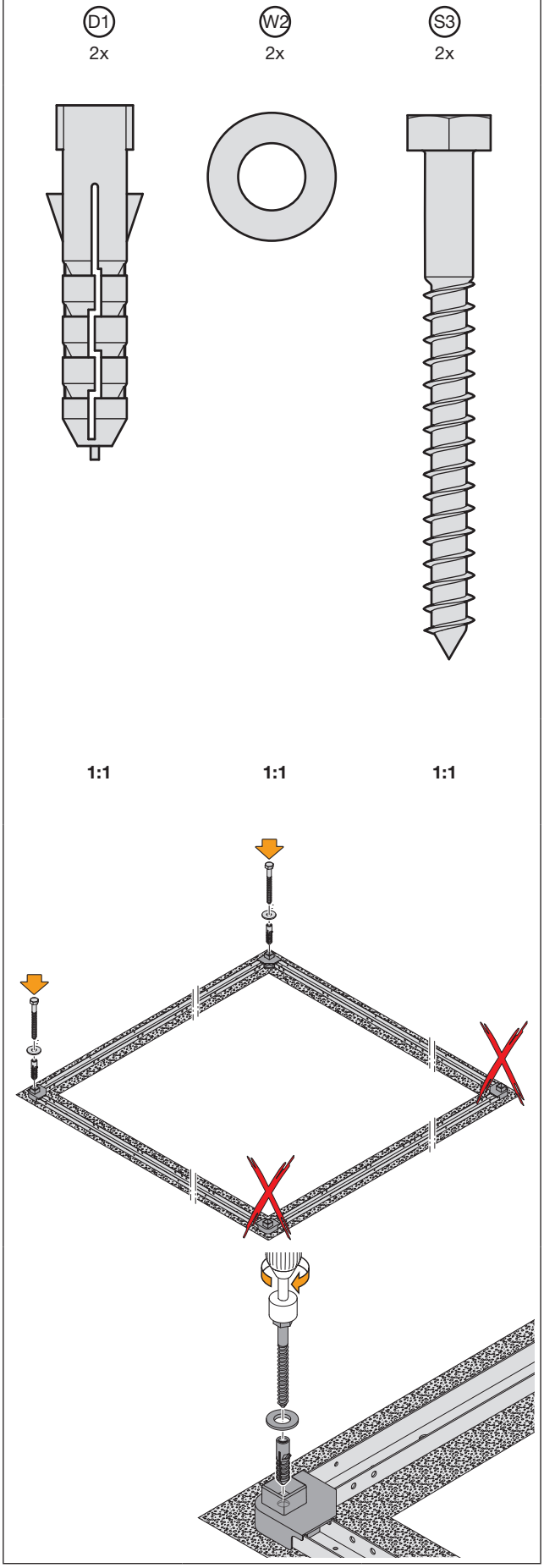

6.4

a (cm) = b (cm)

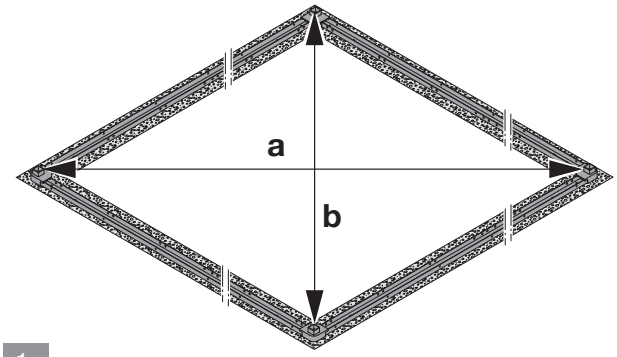

1.

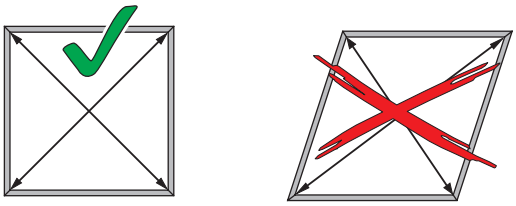

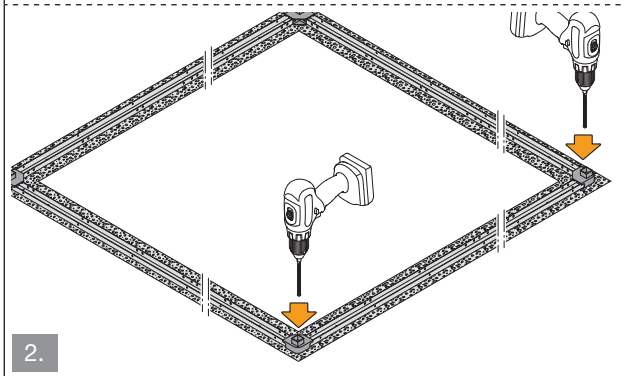

2.

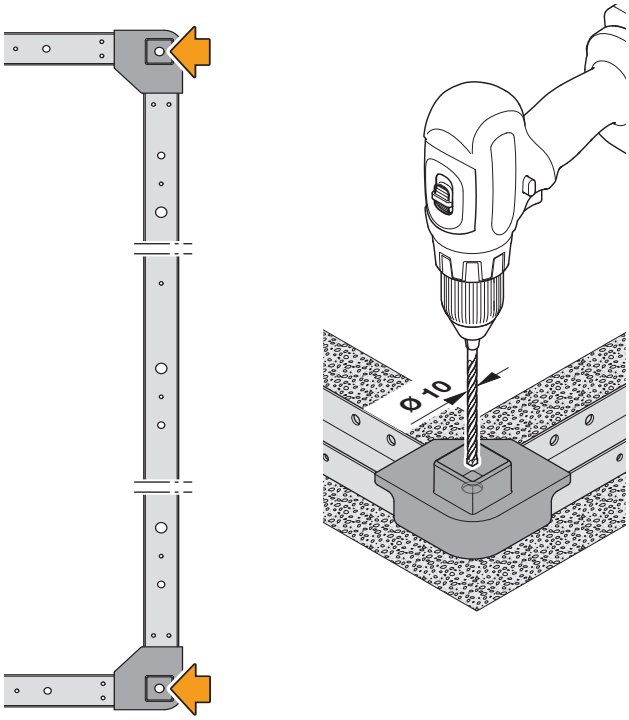

6.5

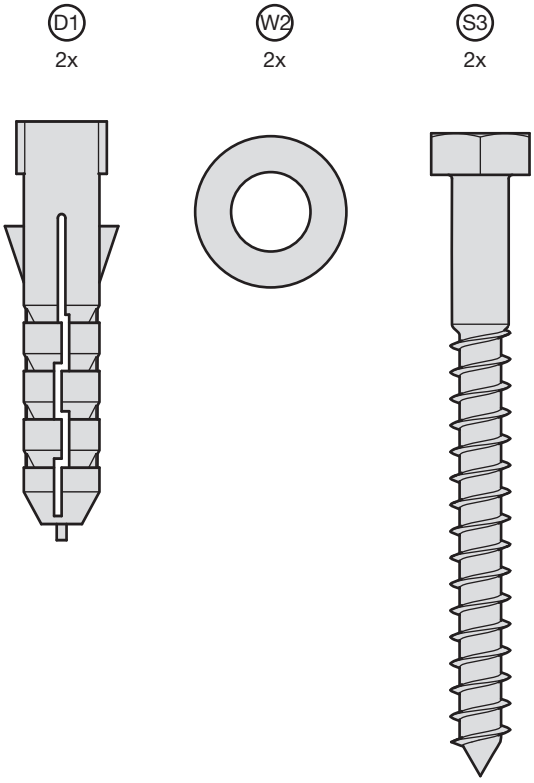

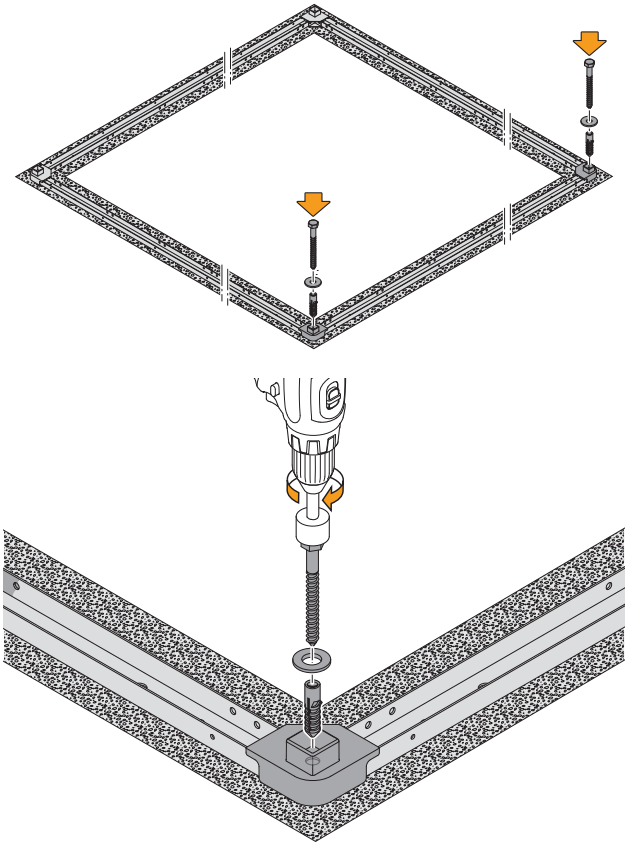

6.6

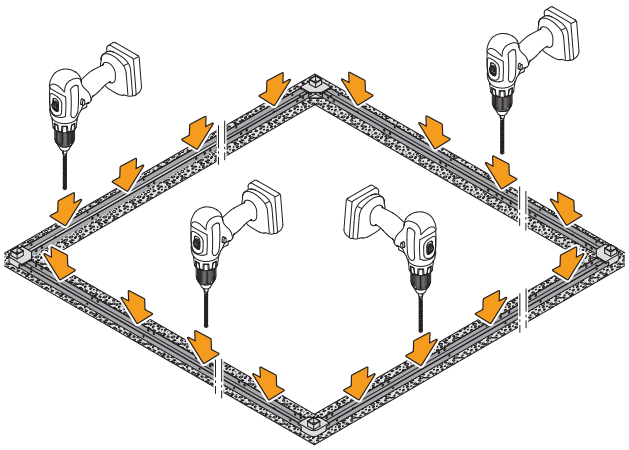

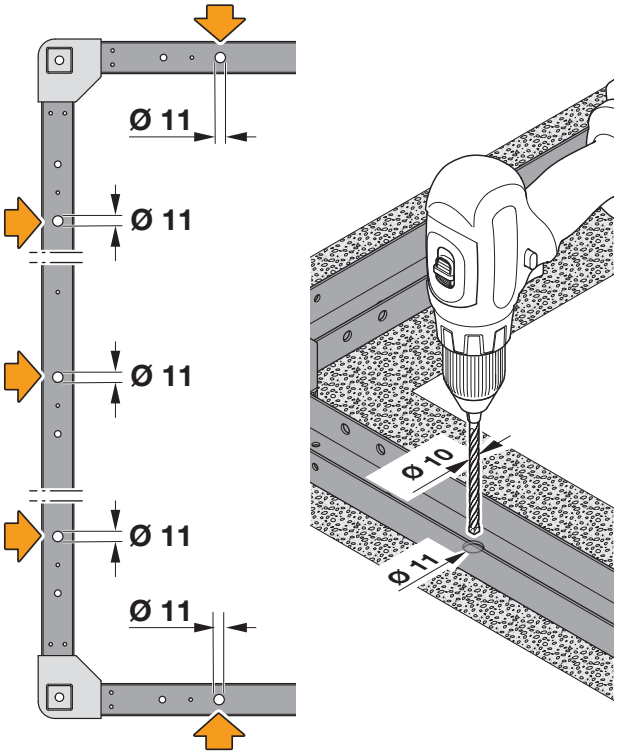

6.7

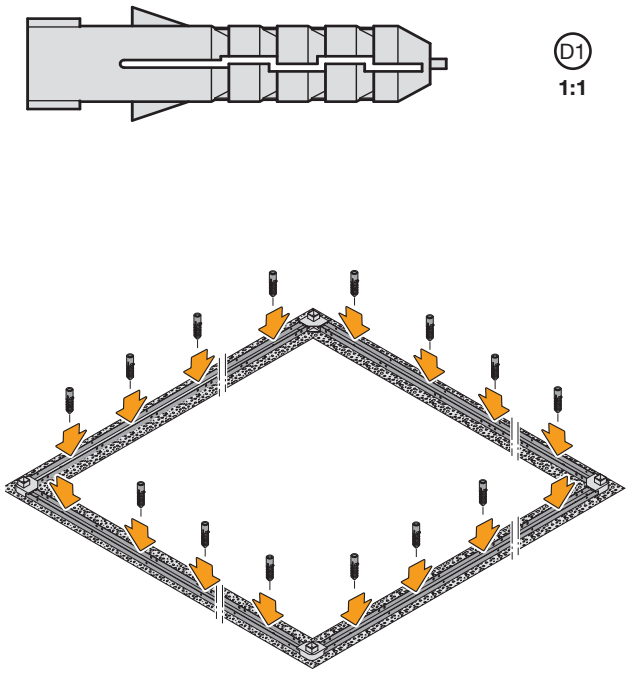

6.8

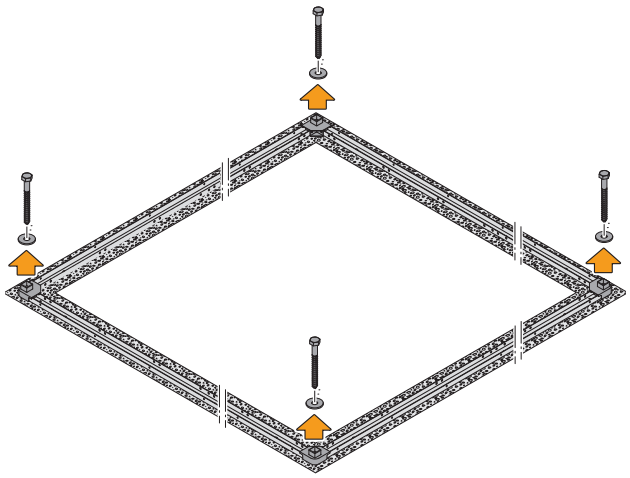

6.9

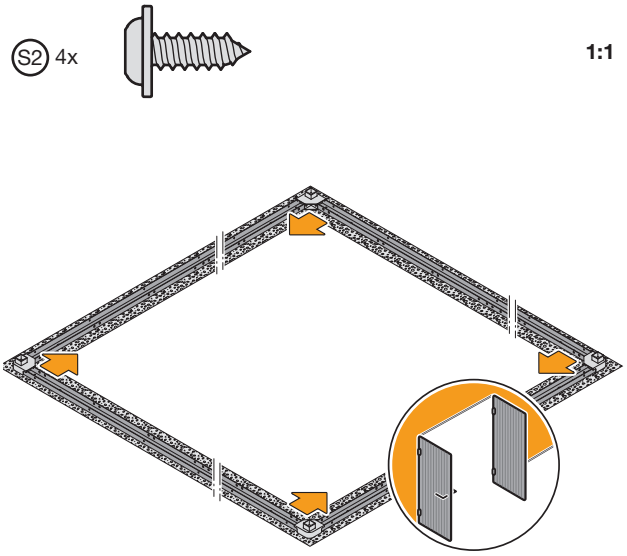

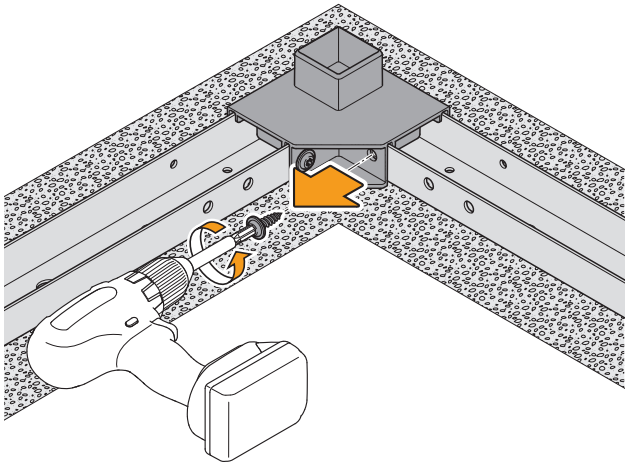

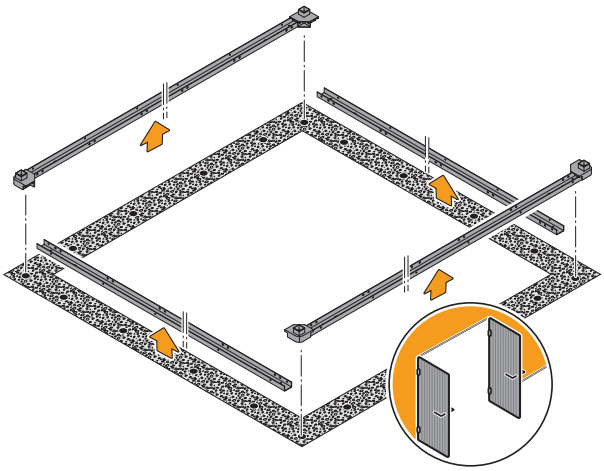

7

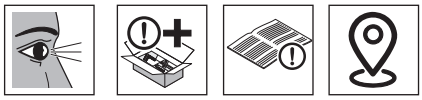

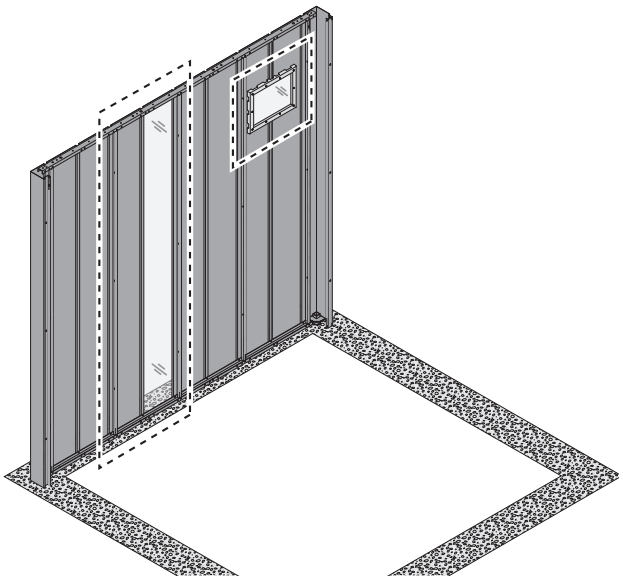

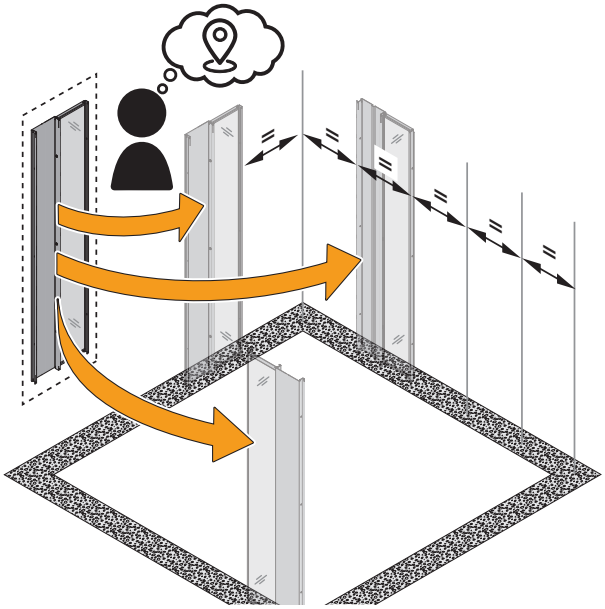

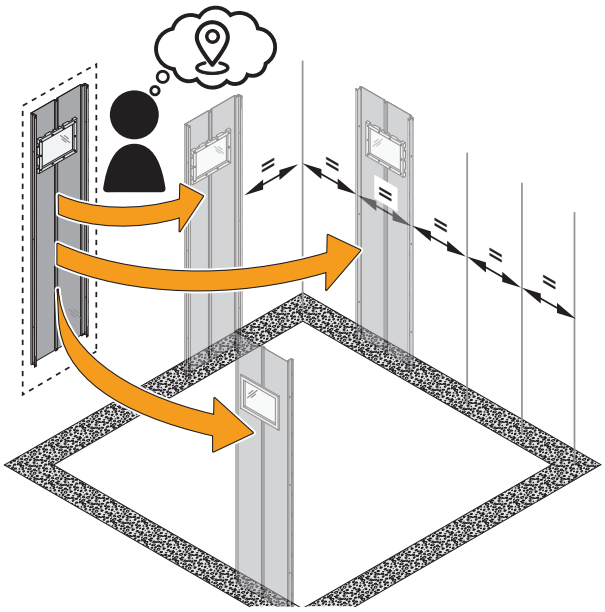

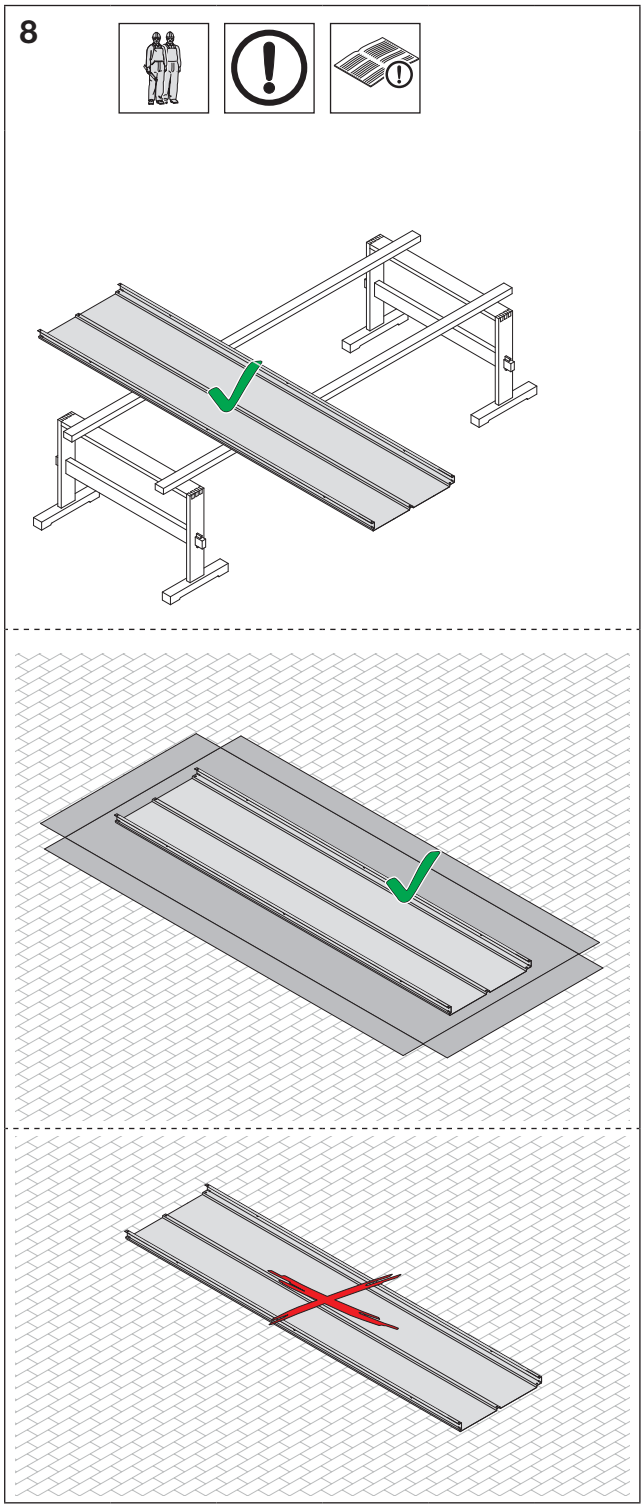
8

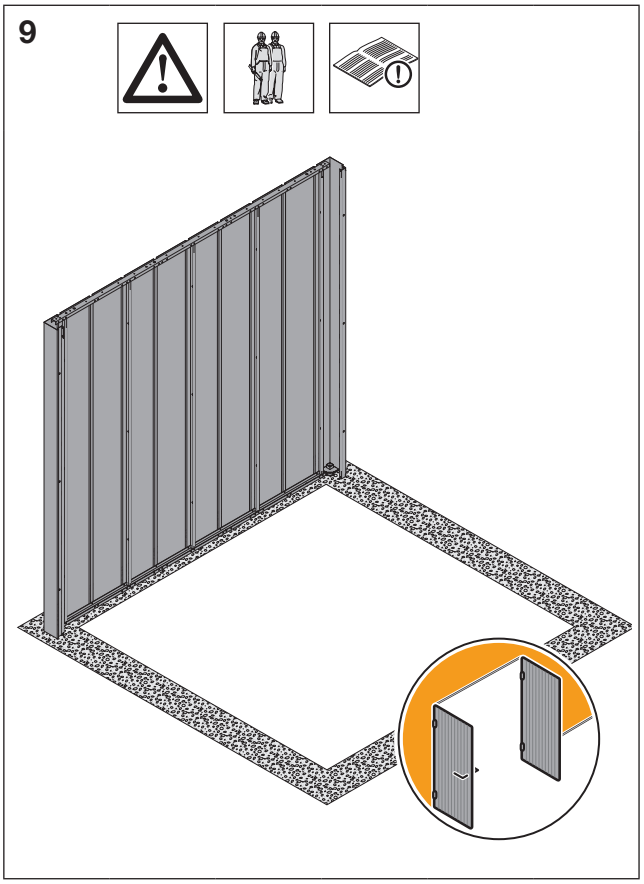
9

9.1

Juno / Euroline	F
1	3x
2	3x
3	4x
4	4x
5	4x
6	4x
7	4x

Juno / Euroline	F
8	5x
9	5x
10	5x
11	5x
12	6x
13	6x
14	6x

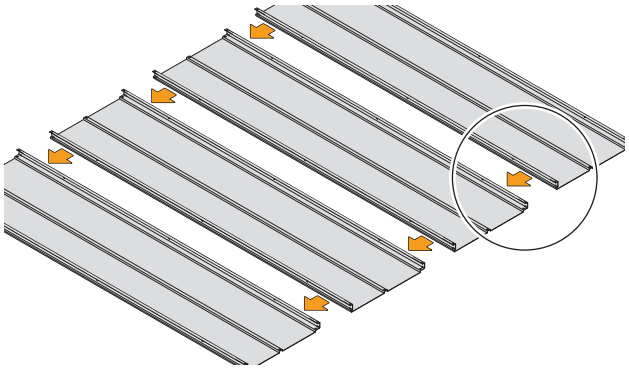

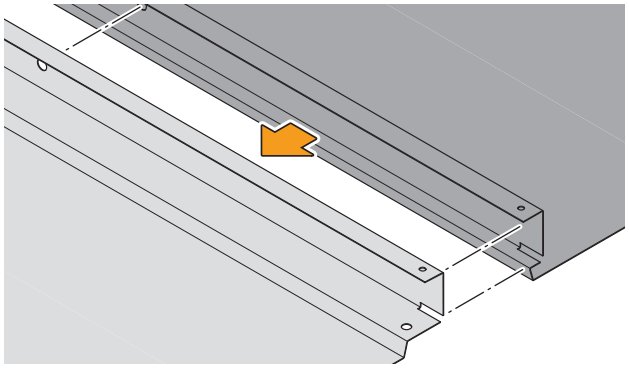

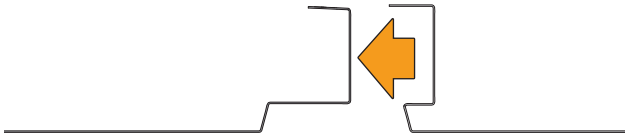

9.2

S1 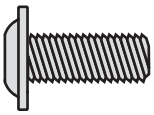 1:1

W1 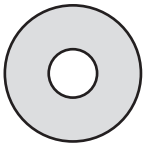 1:1

N1 1:1

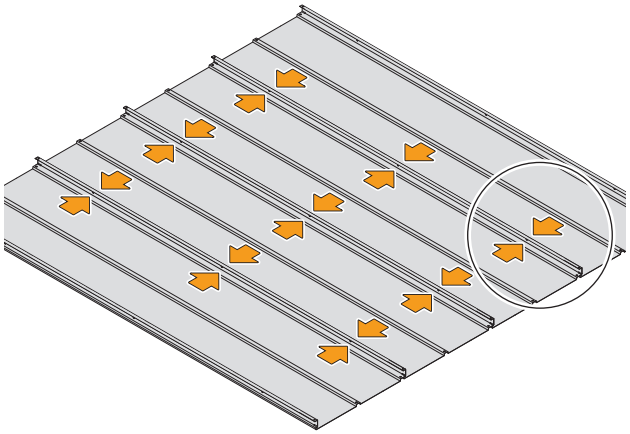

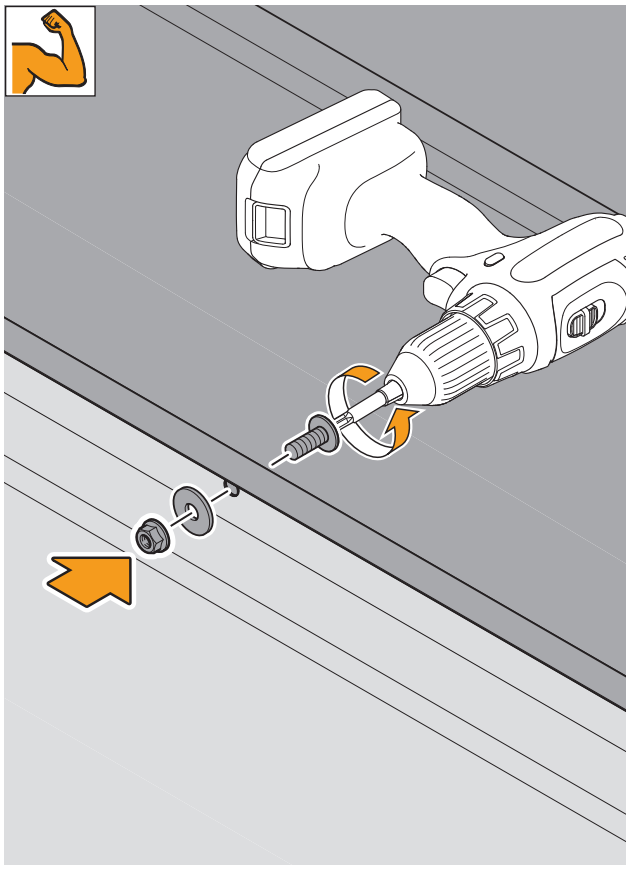

9.3

E 1x

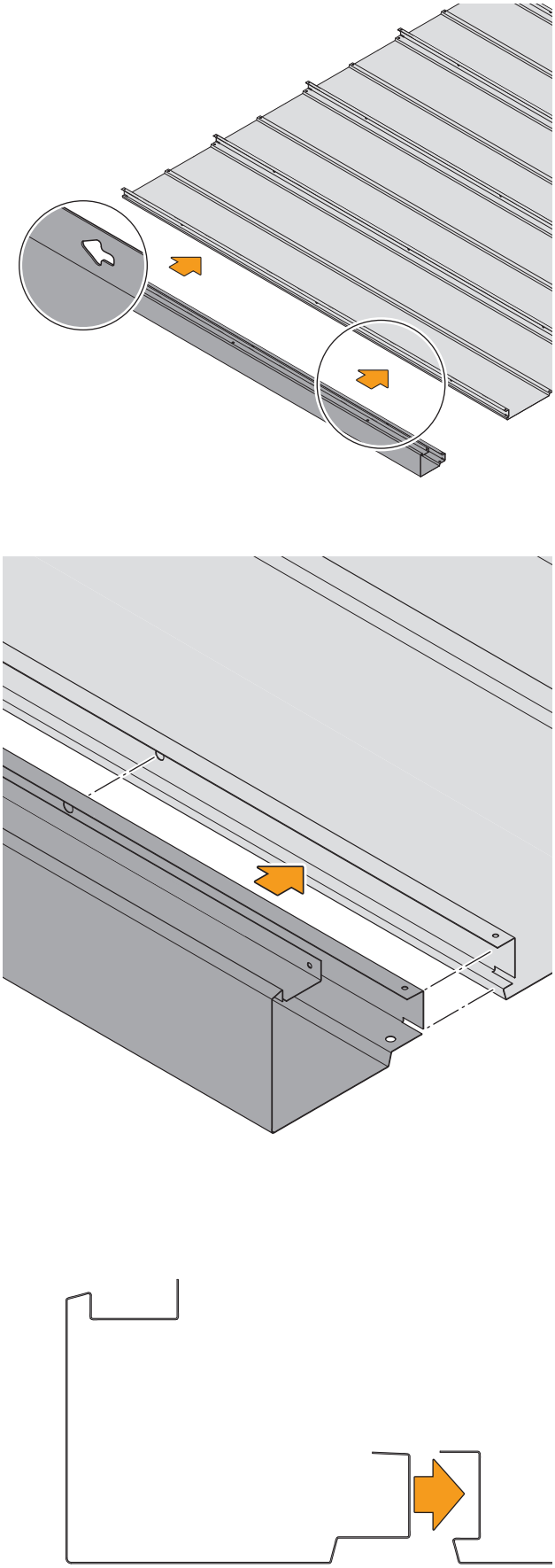

9.4

S1 3x

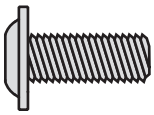

1:1

W1 3x

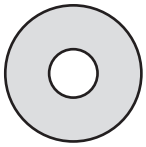

1:1

N1 3x

1:1

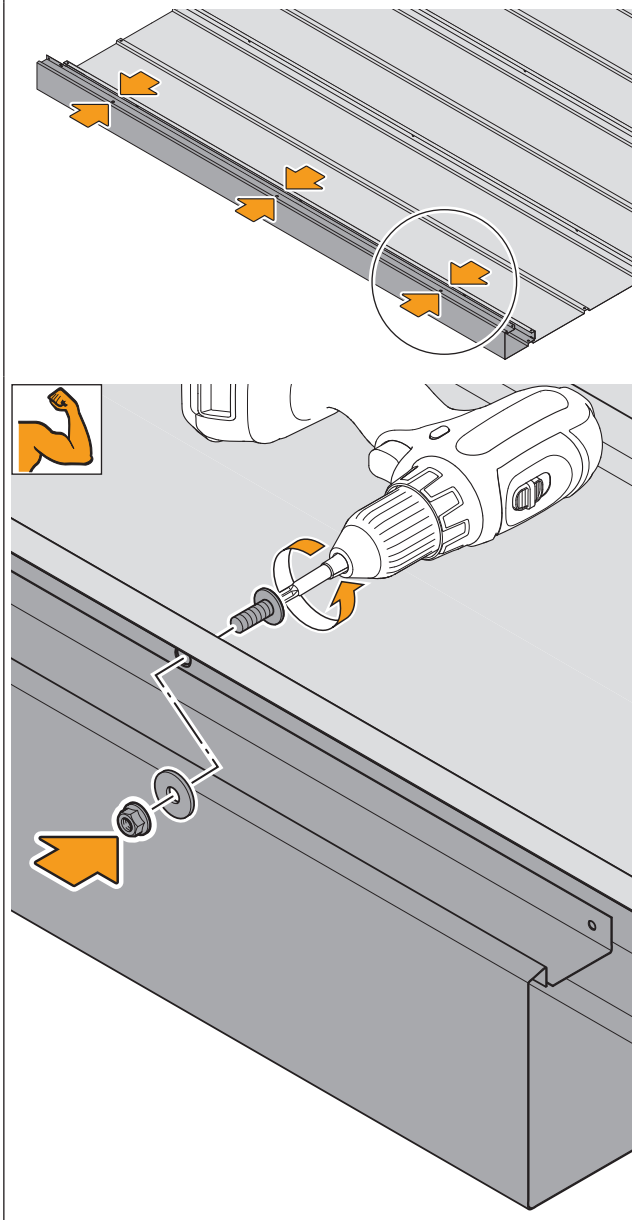

9.5

E 1x

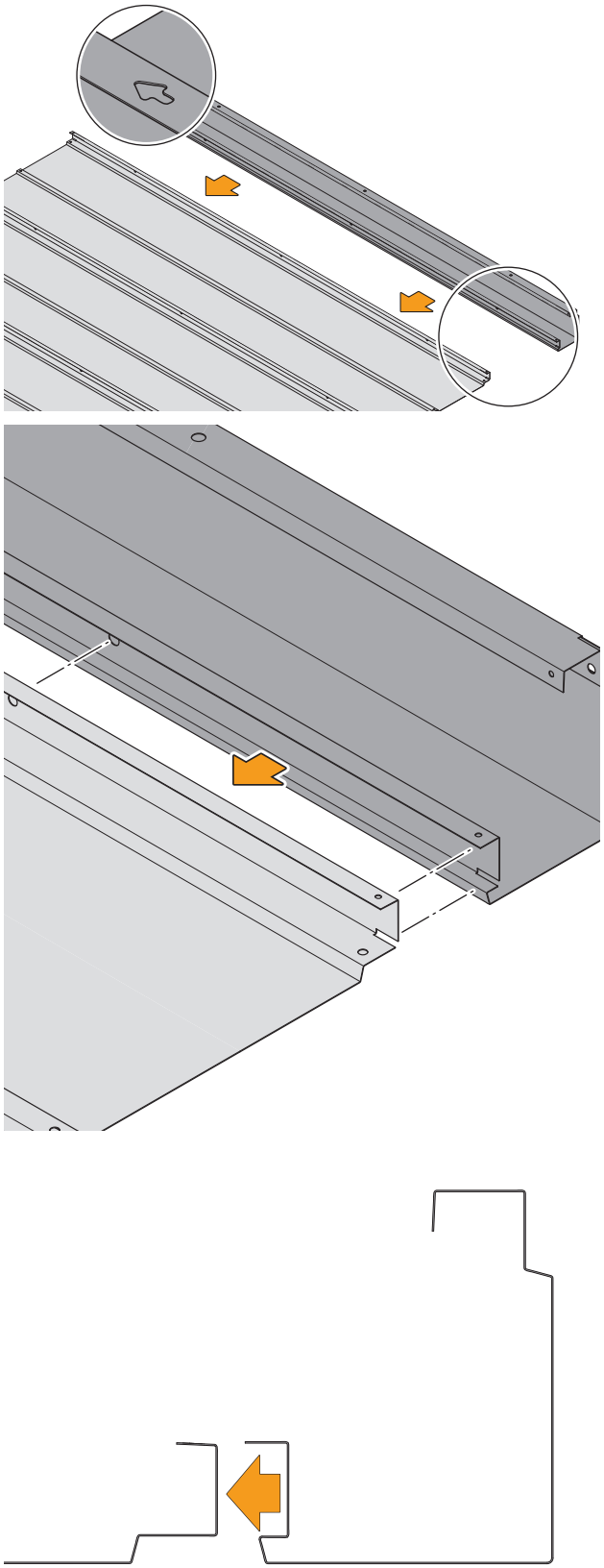

9.6

S1 3x

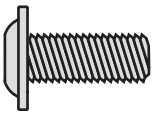

1:1

W1 3x

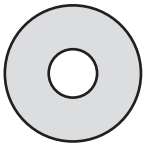

1:1

N1 3x

1:1

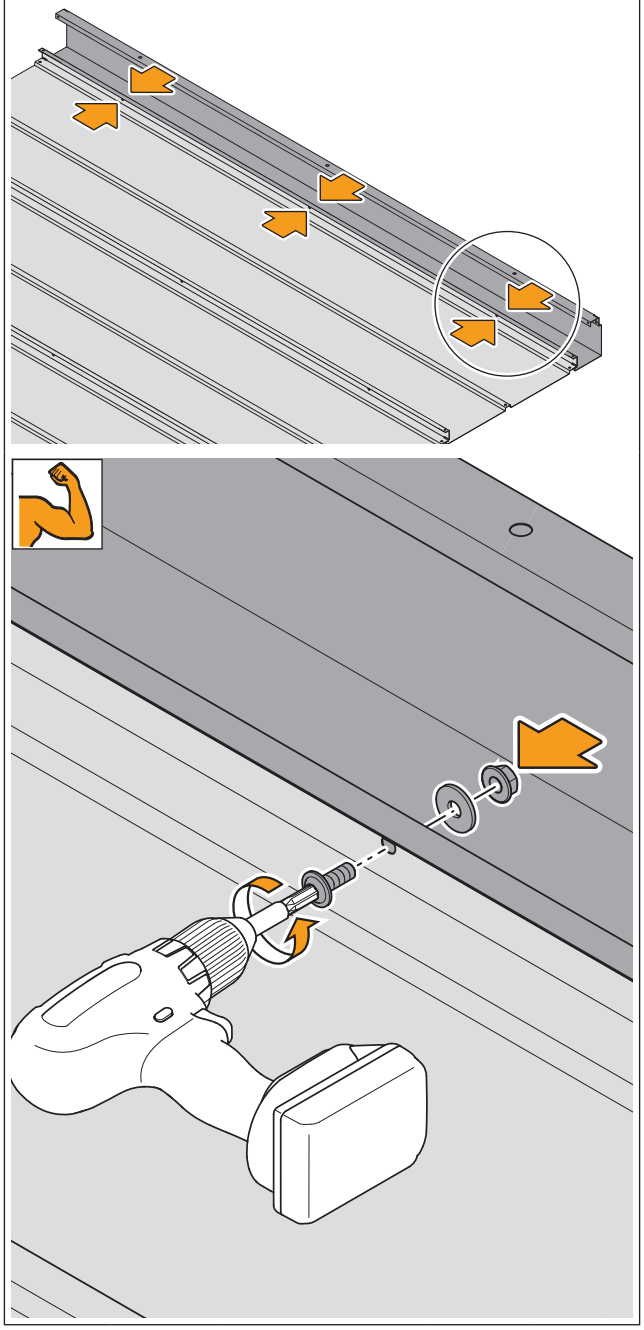

9.7

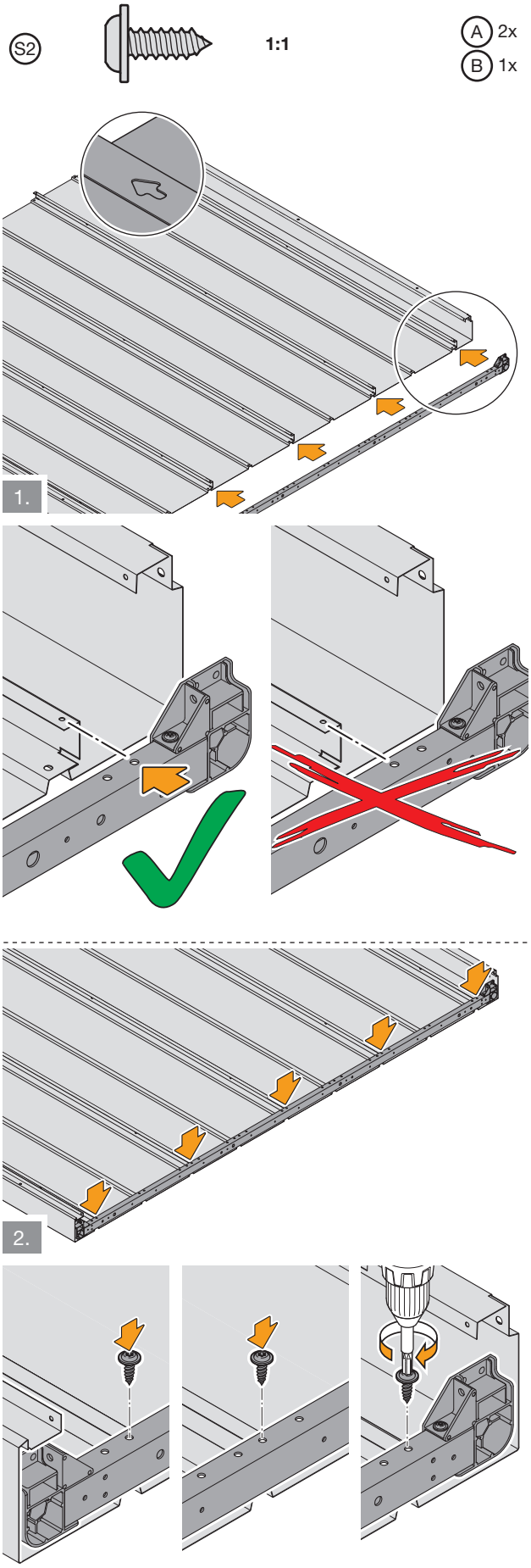

9.8

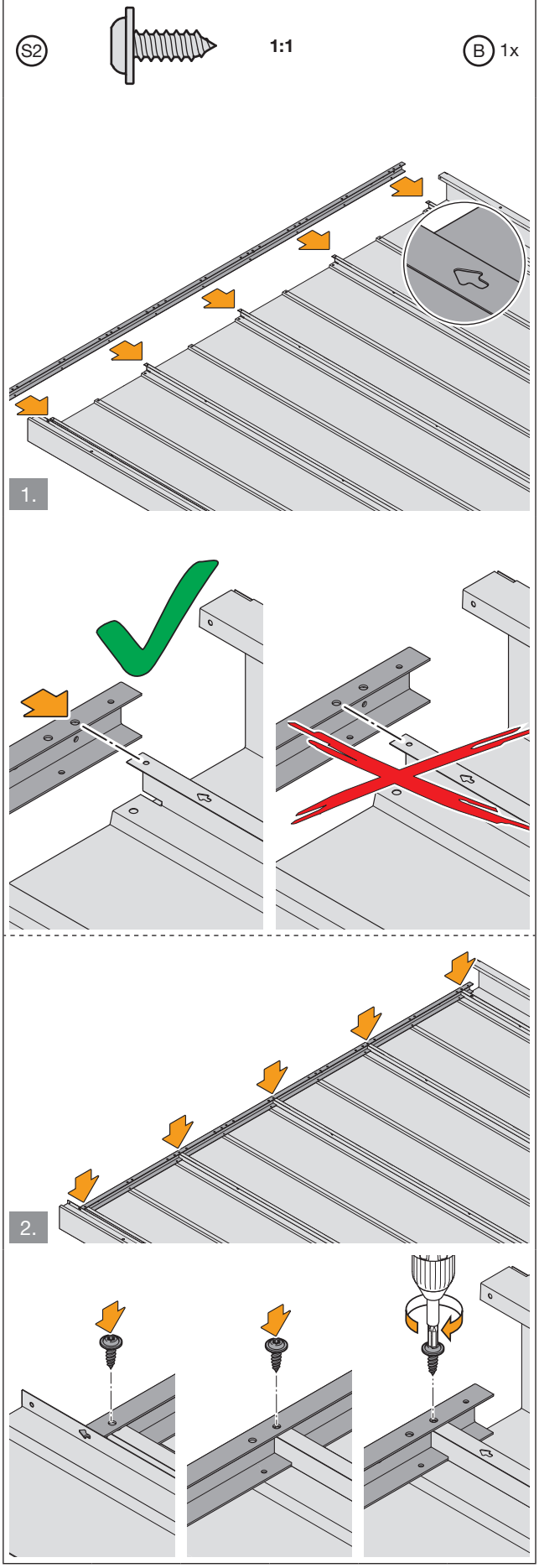

9.9

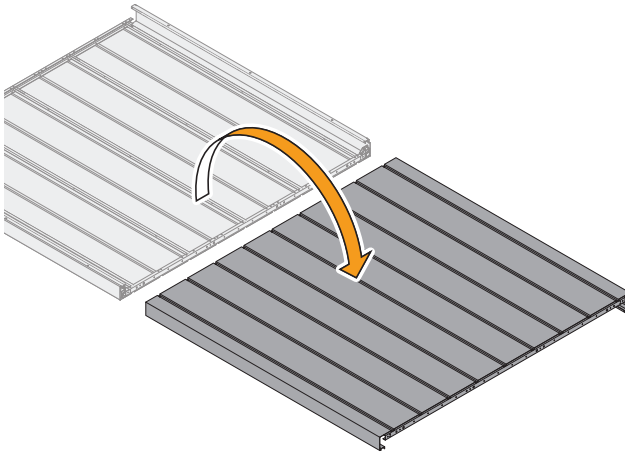

9.10

S2

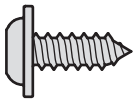

1:1

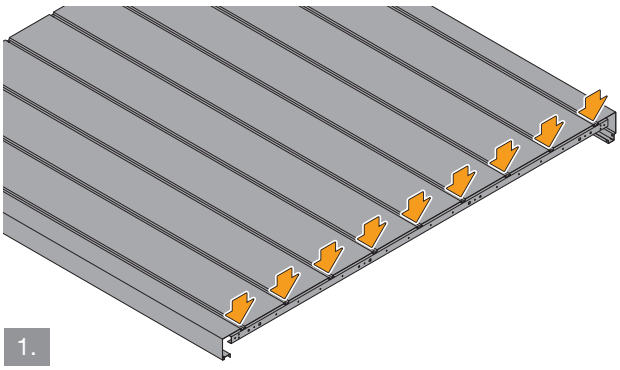

1.

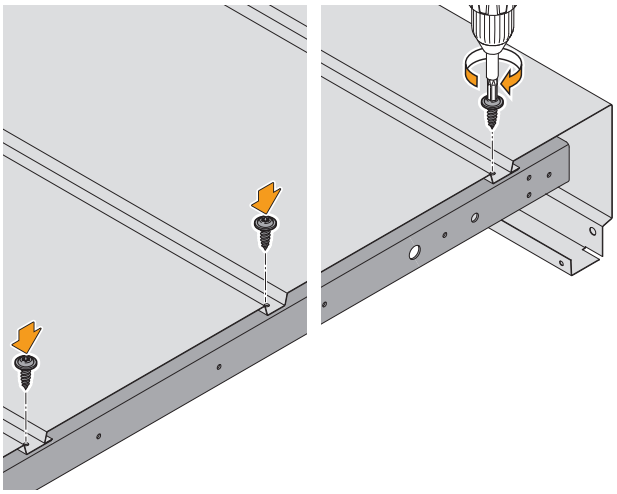

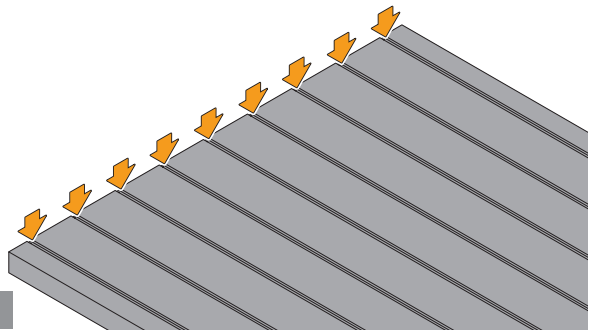

2.

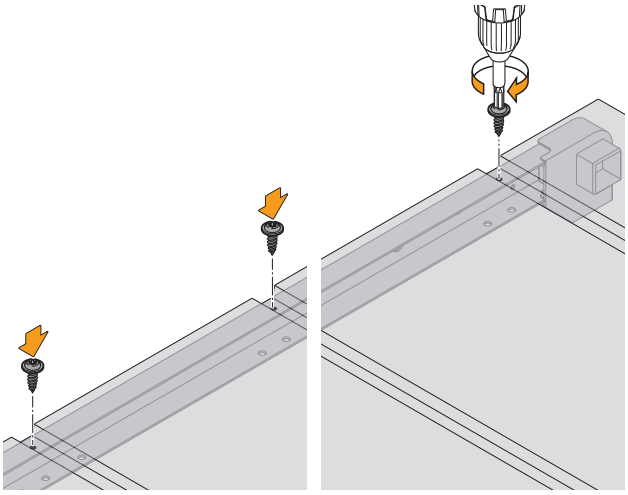

10

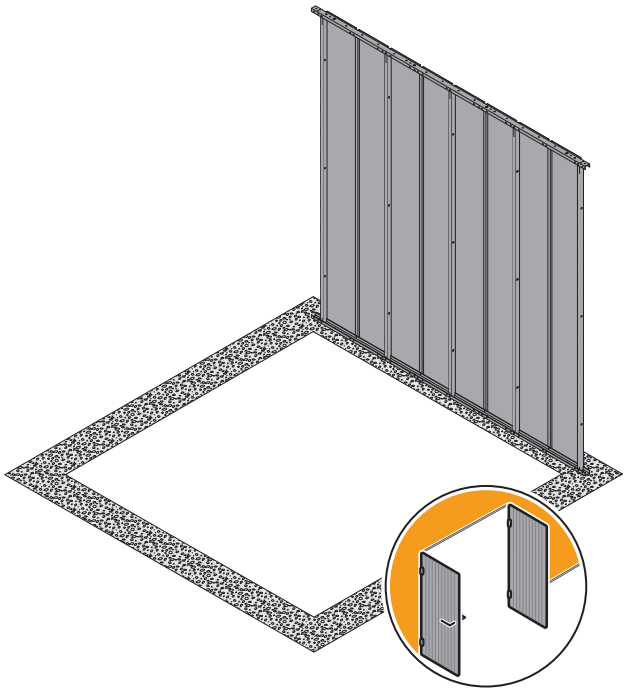

10.1

Juno / Euroline	F
1	2x
2	3x
3	2x
4	3x
5	4x
6	5x
7	6x

Juno / Euroline	F
8	3x
9	4x
10	5x
11	6x
12	4x
13	5x
14	6x

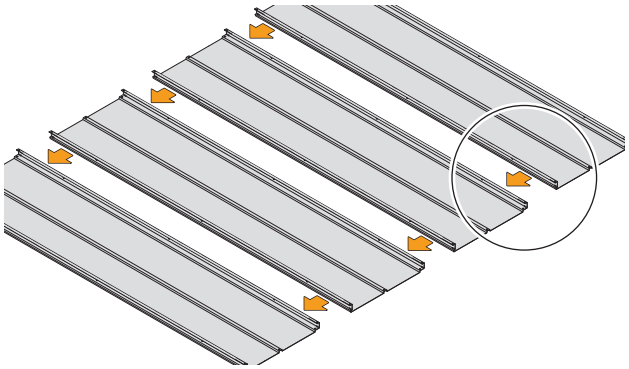

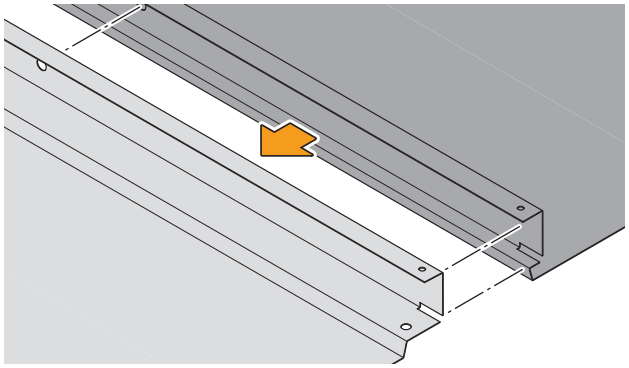

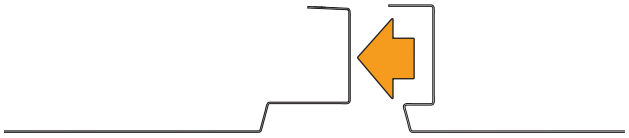

10.2

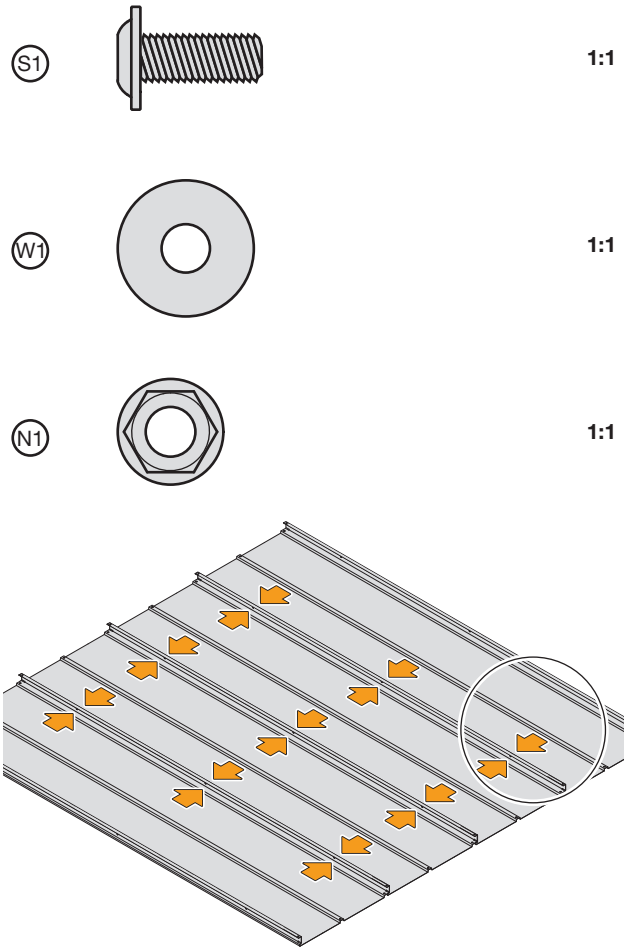

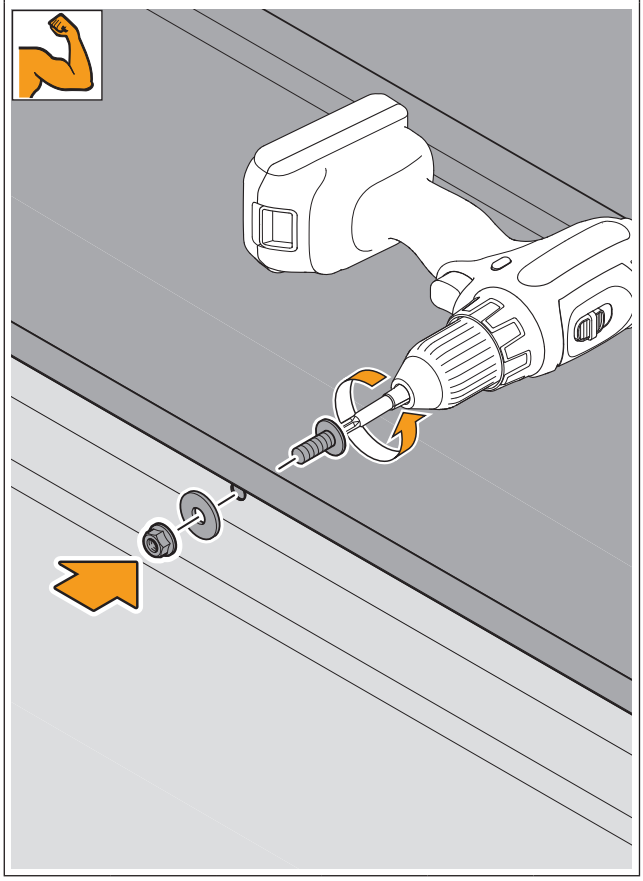

10.3

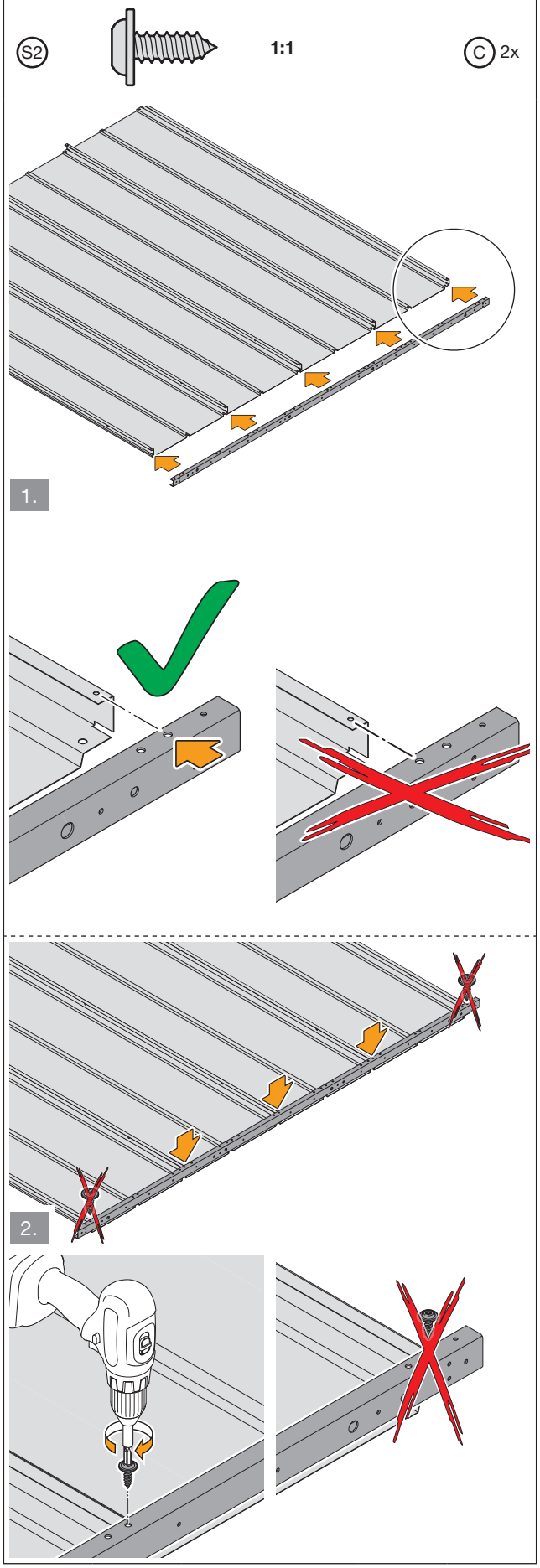

10.4

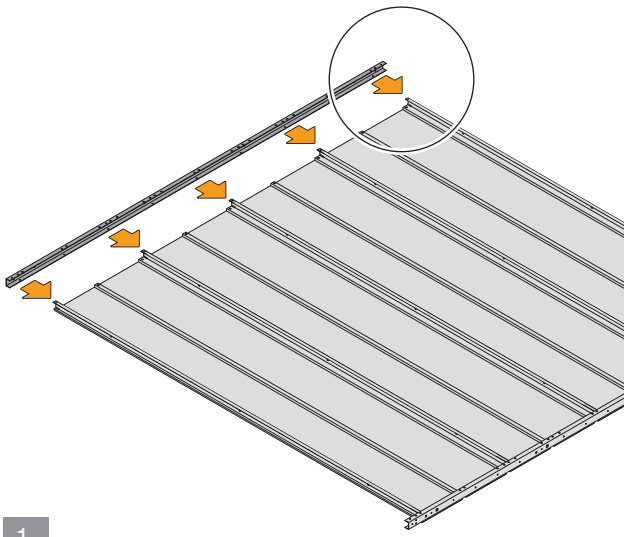

1.

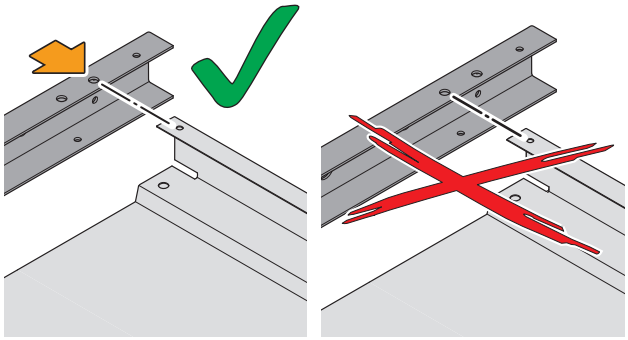

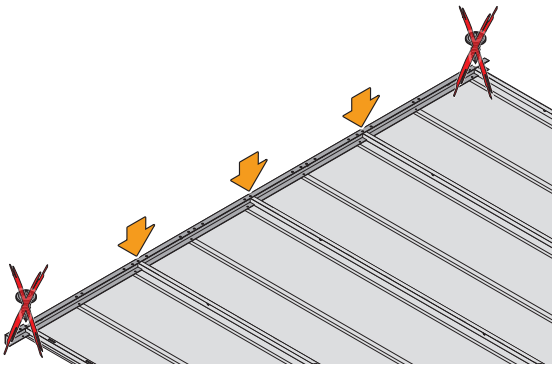

2.

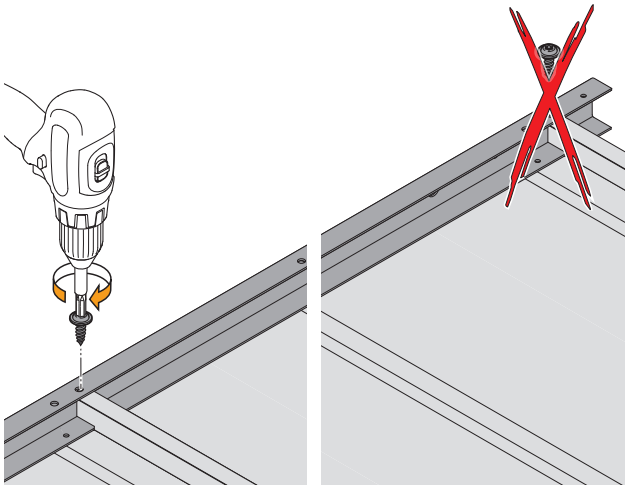

10.5

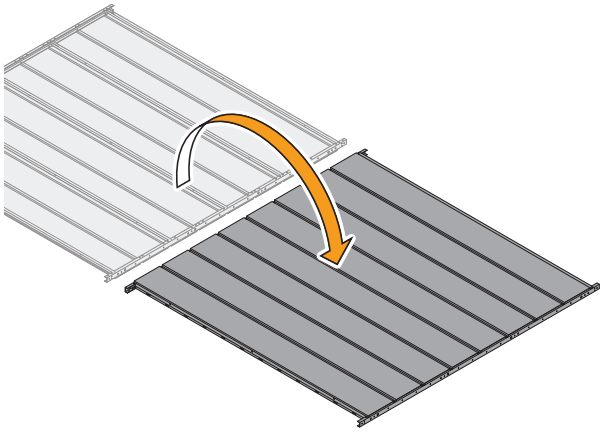

10.6

S2

1:1

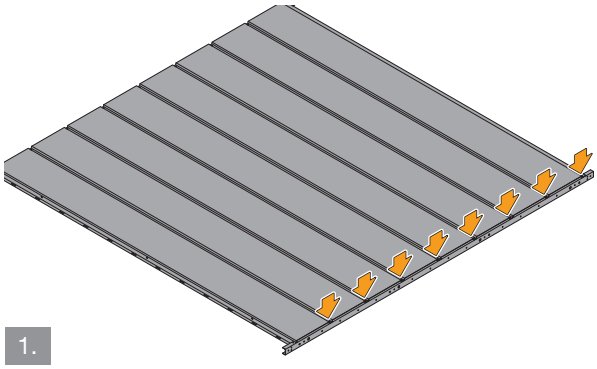

1.

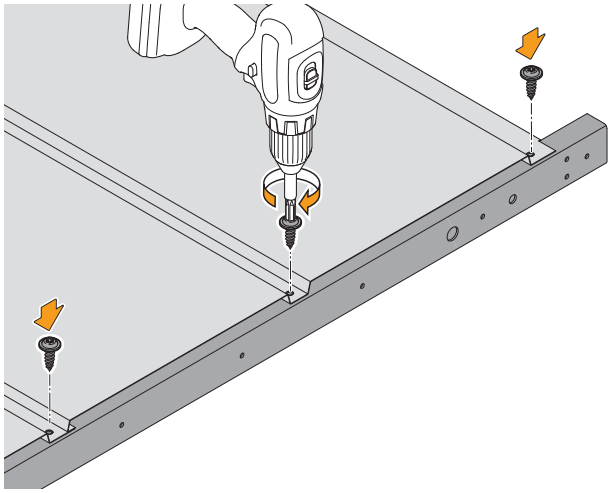

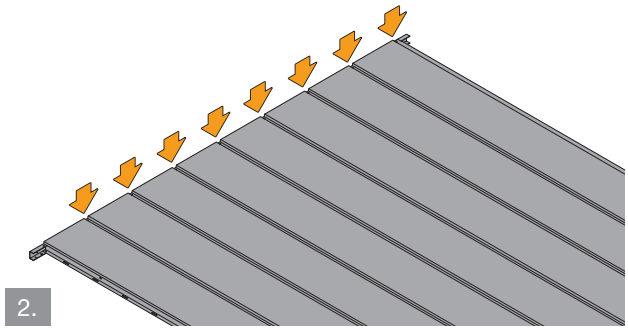

2.

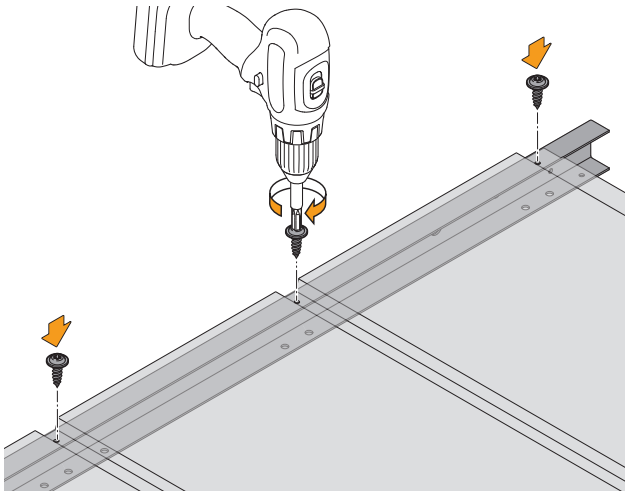

11

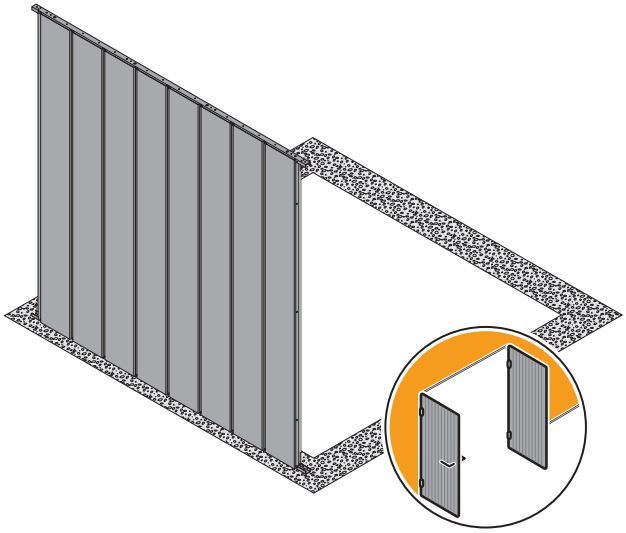

11.1

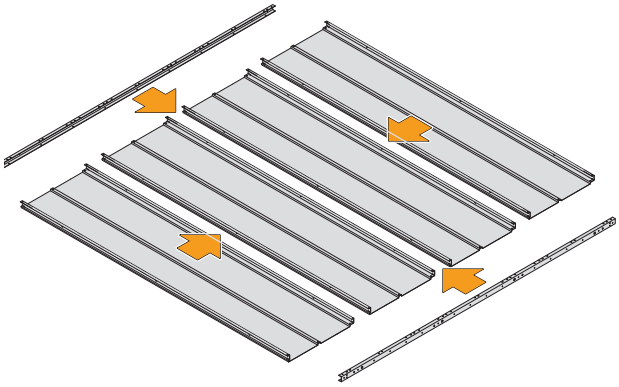

10.1 - 10.6

12

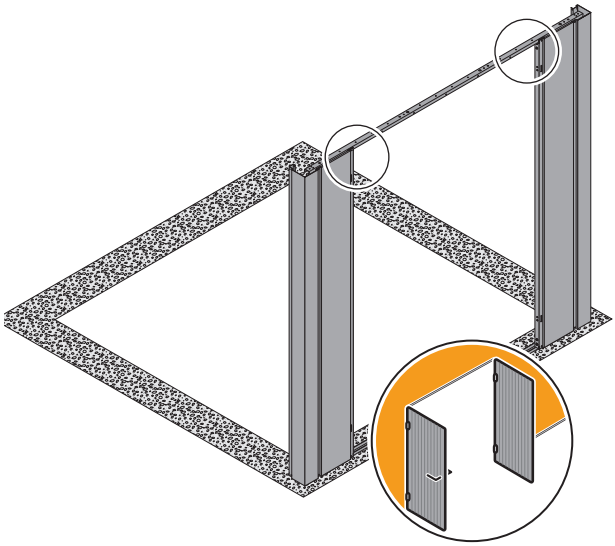

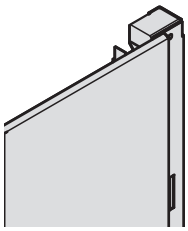

Juno / Euroline		G	H
1		1x	1x
2		1x	1x
3		1x	1x
4		1x	1x

Juno / Euroline		G	H
5		1x	1x
6		1x	1x
7		1x	1x

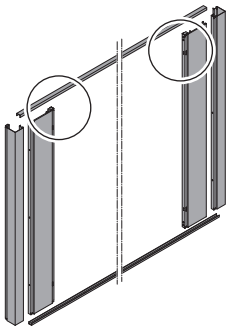

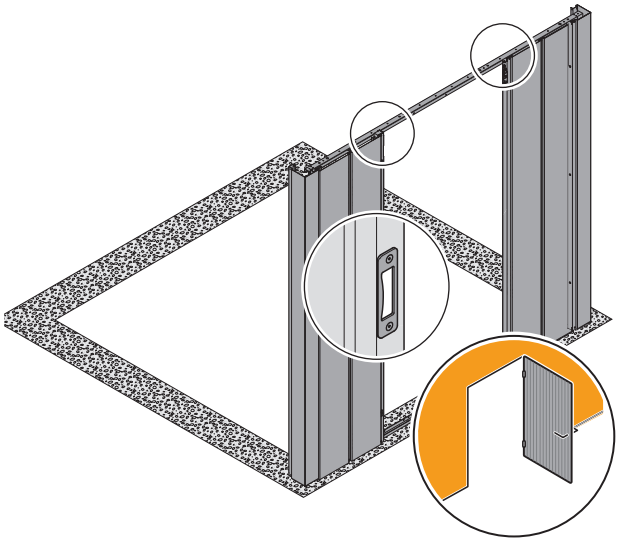

Juno / Euroline		I	J
3		1x	1x
4		1x	1x
5		1x	1x
6		1x	1x
7		1x	1x

Juno / Euroline		I	J
8		1x	1x
9		1x	1x
10		1x	1x
11		1x	1x

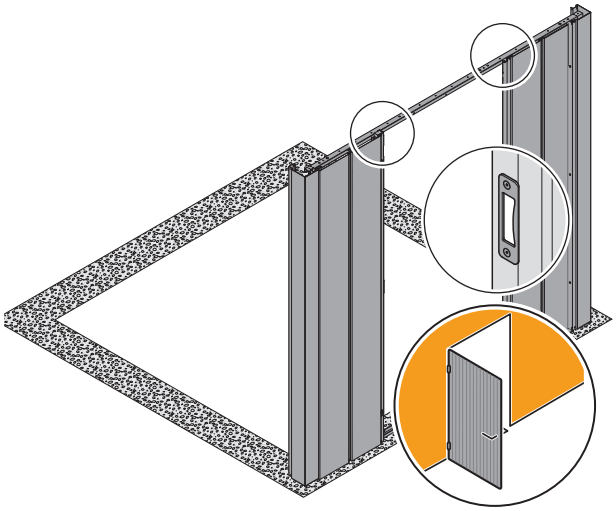

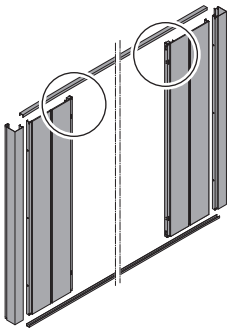

Juno / Euroline		F	G	H
8		2x	1x	1x
9		2x	1x	1x
10		2x	1x	1x
11		2x	1x	1x
12		2x	1x	1x
13		2x	1x	1x
14		2x	1x	1x

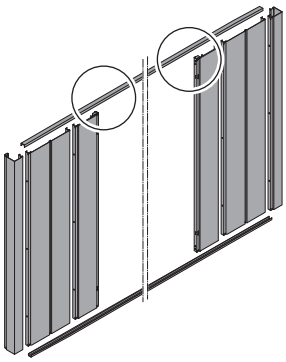

Juno / Euroline		F	I	J
12		2x	1x	1x
13		2x	1x	1x
14		2x	1x	1x

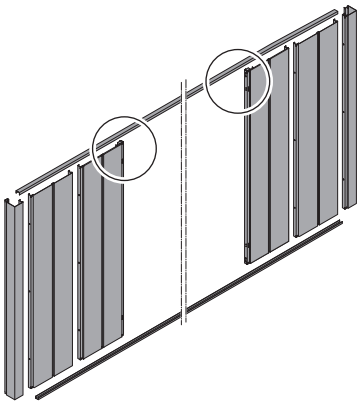

12.1

E 1x

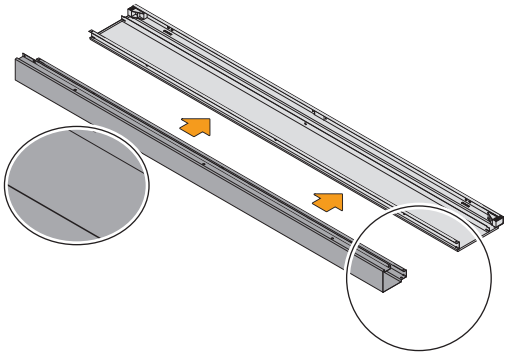

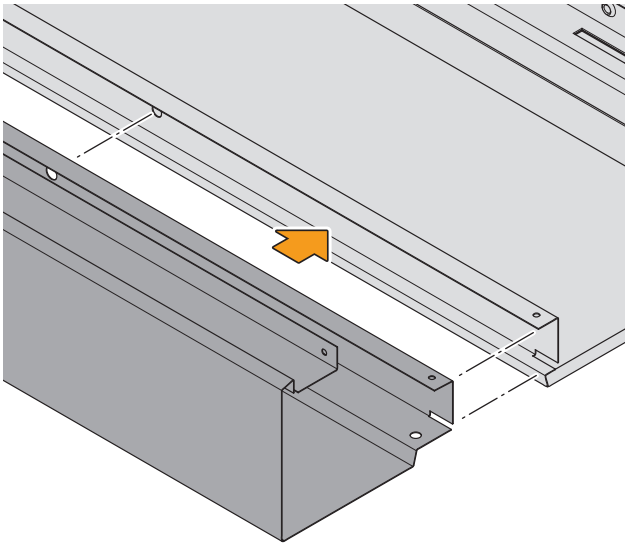

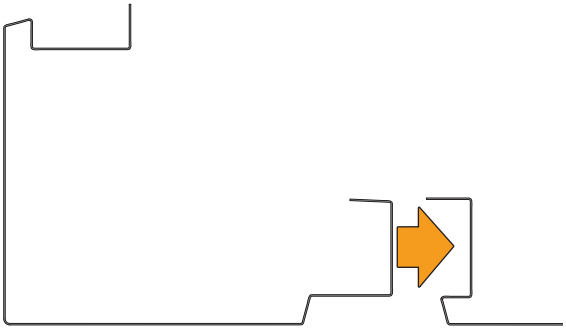

12.2

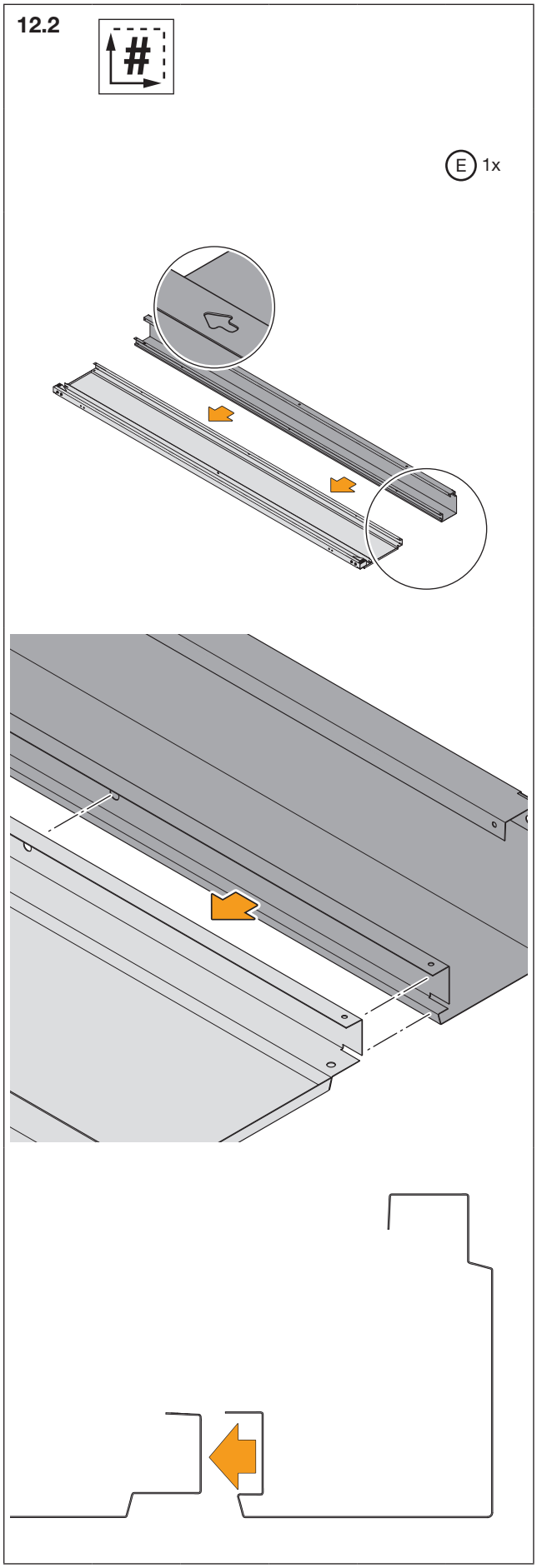

12.3

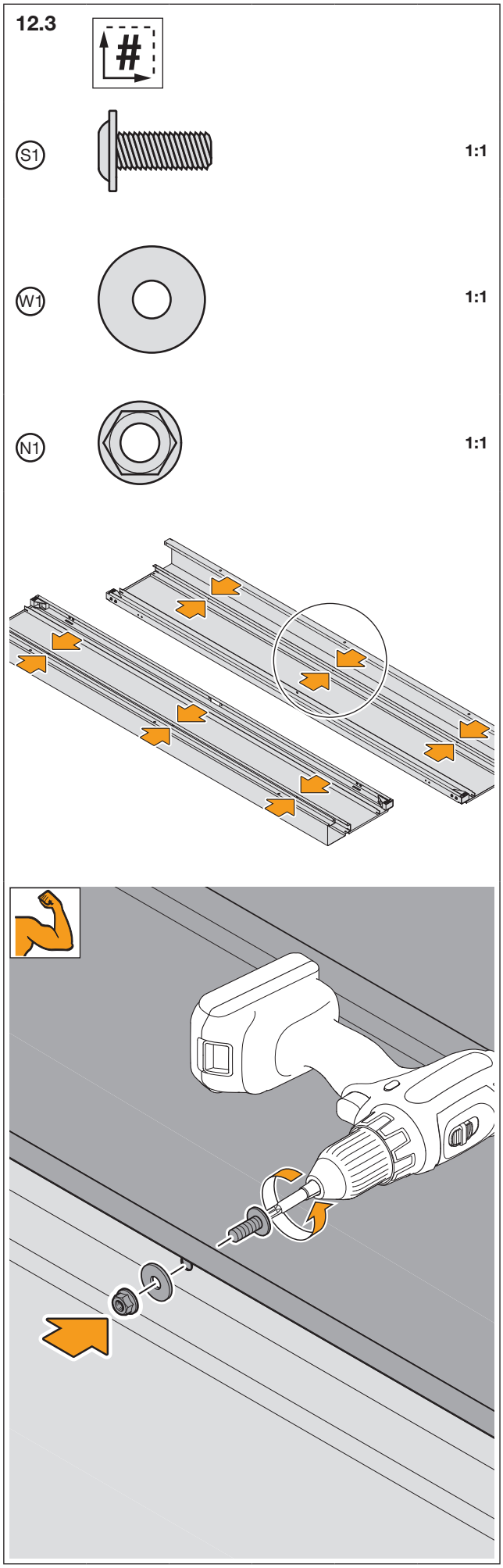

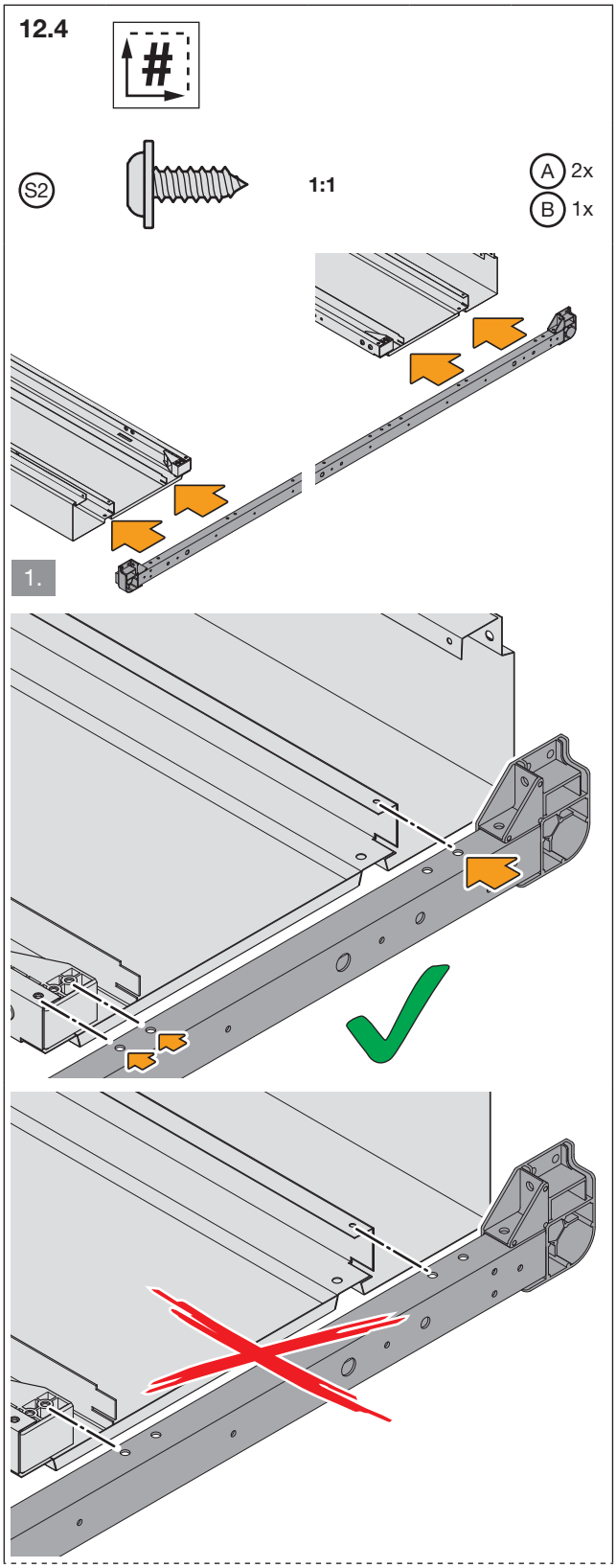
12.4
S2
1:1
A 2x
B 1x
1.

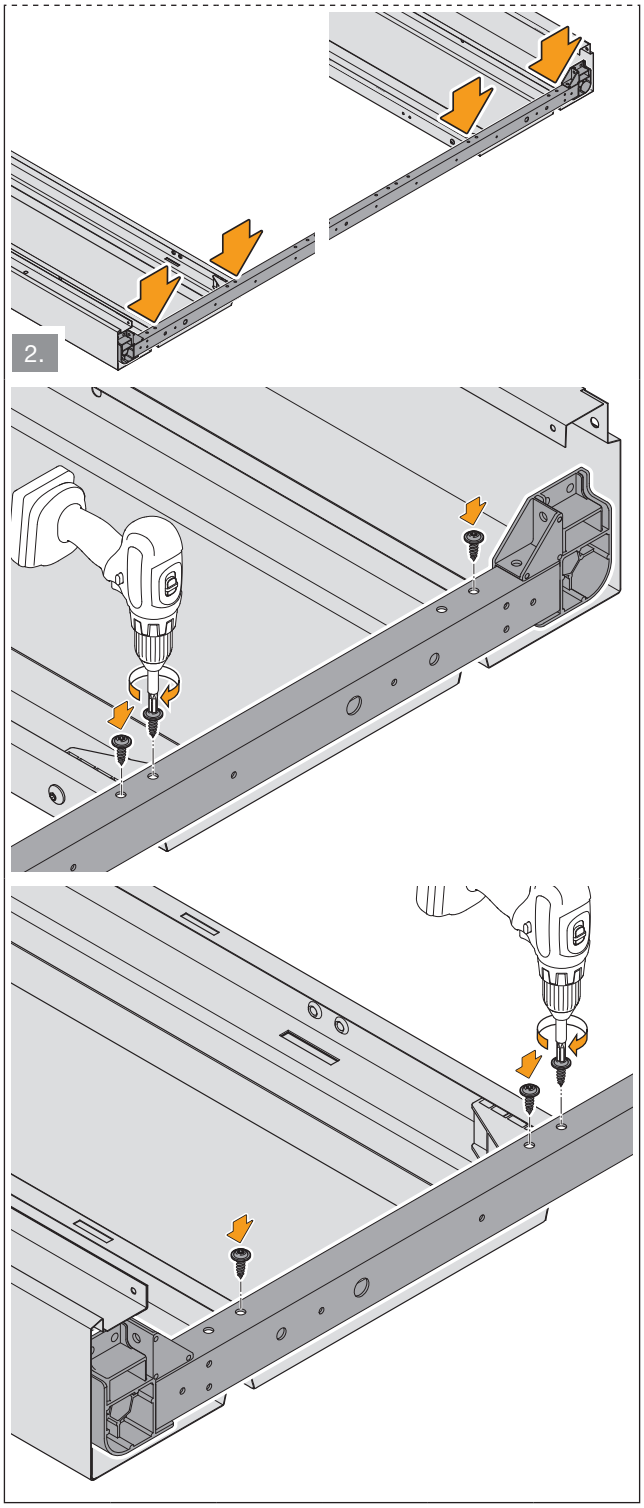
2.

12.5

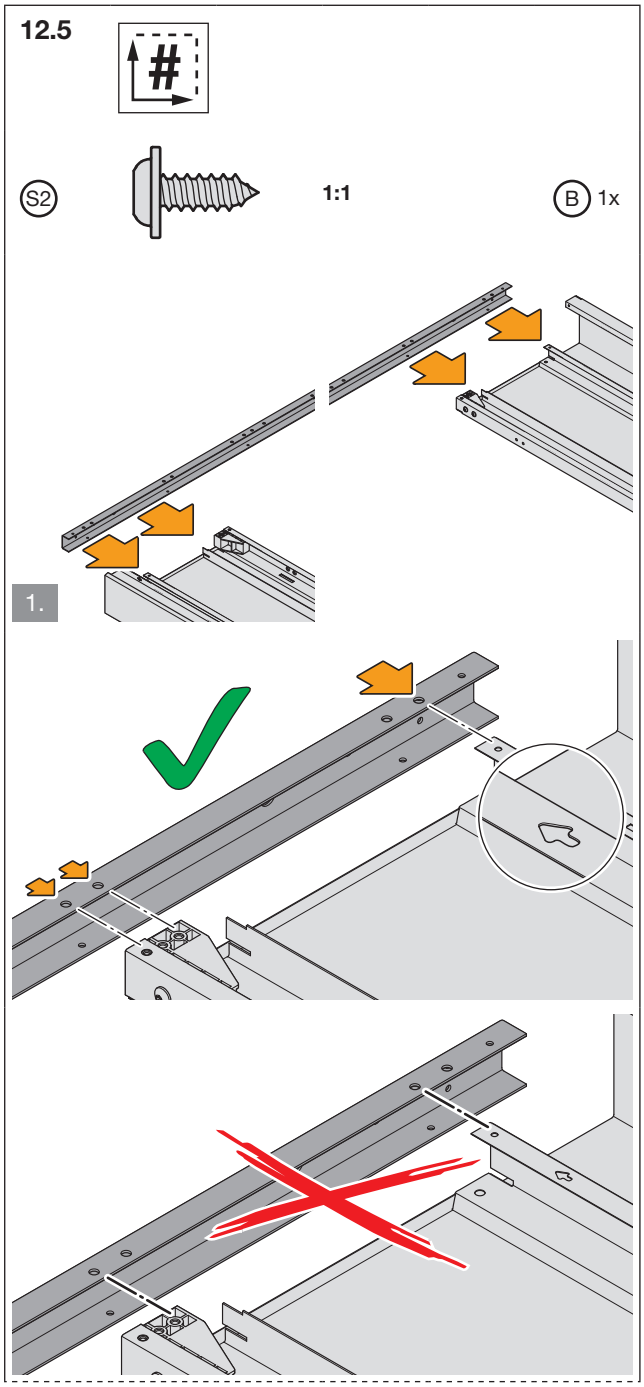

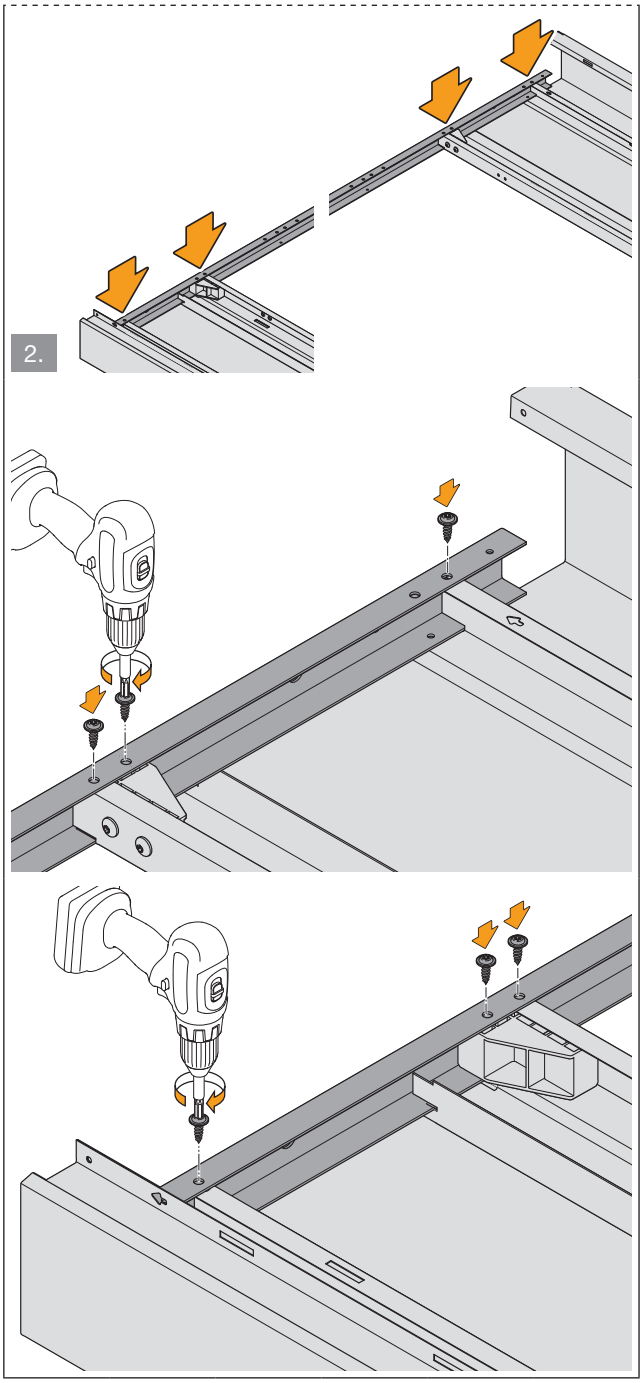

12.6

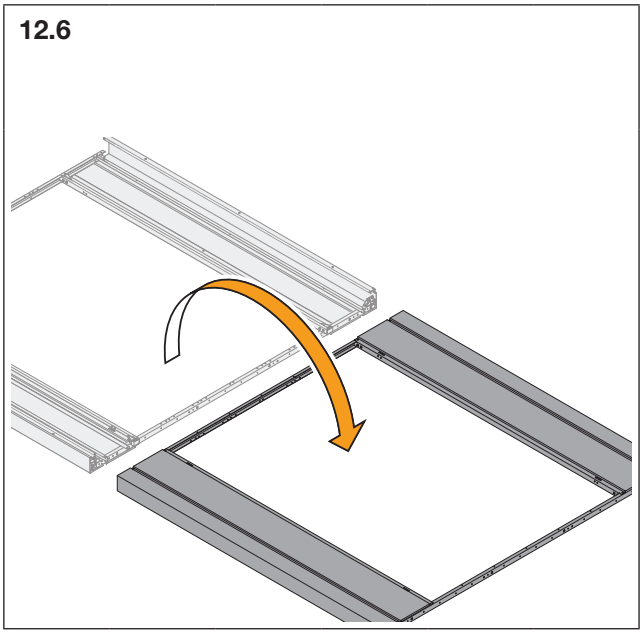

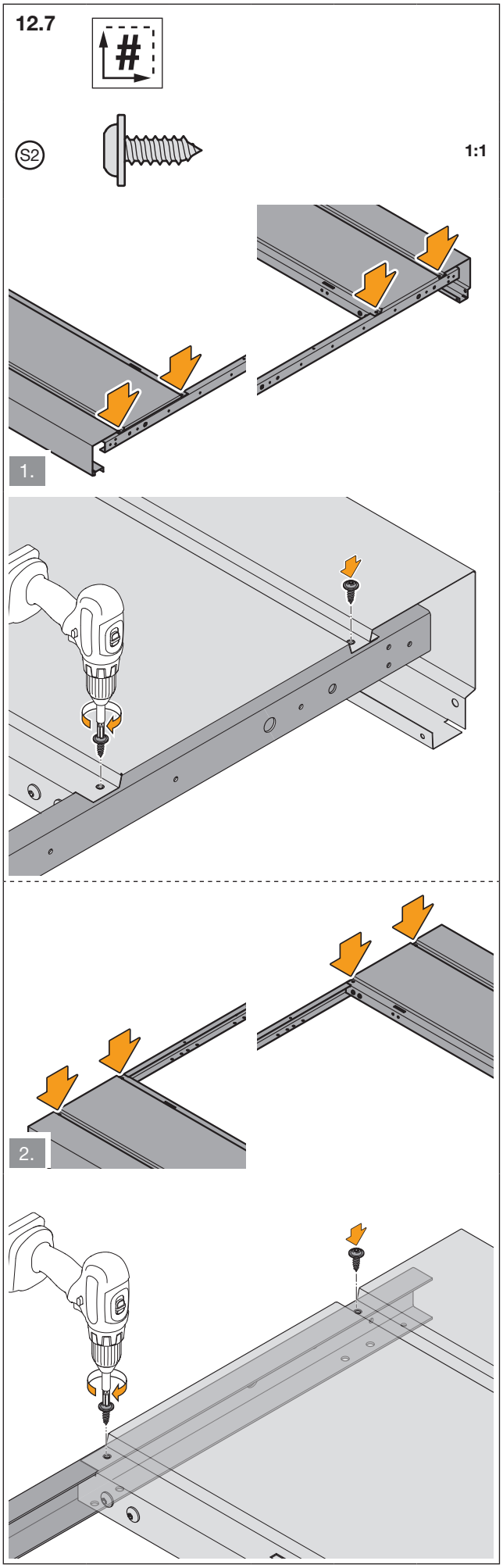
12.7
S2
1:1
1.
2.

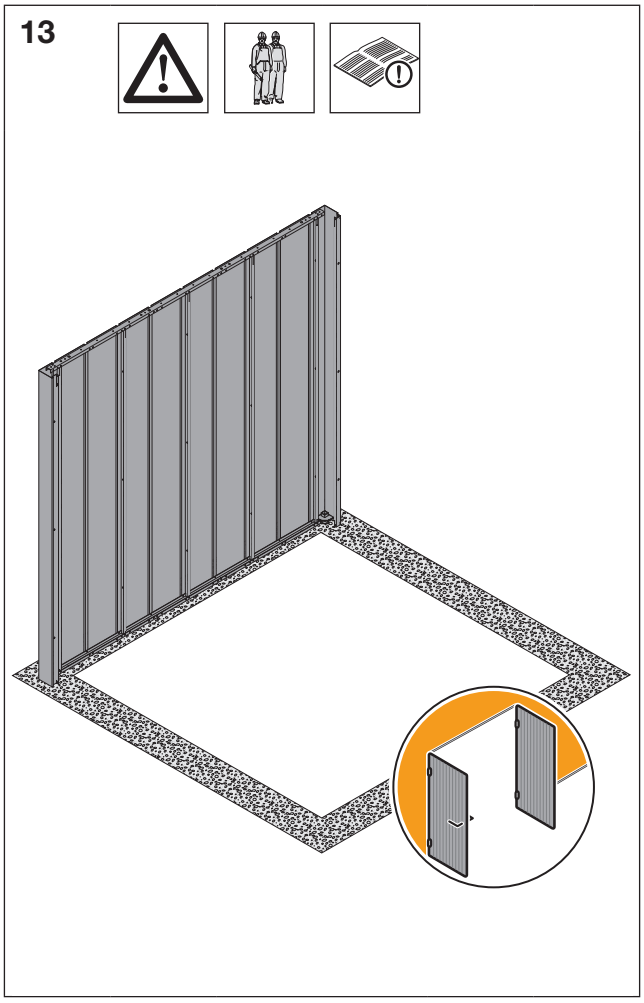
13

13.1

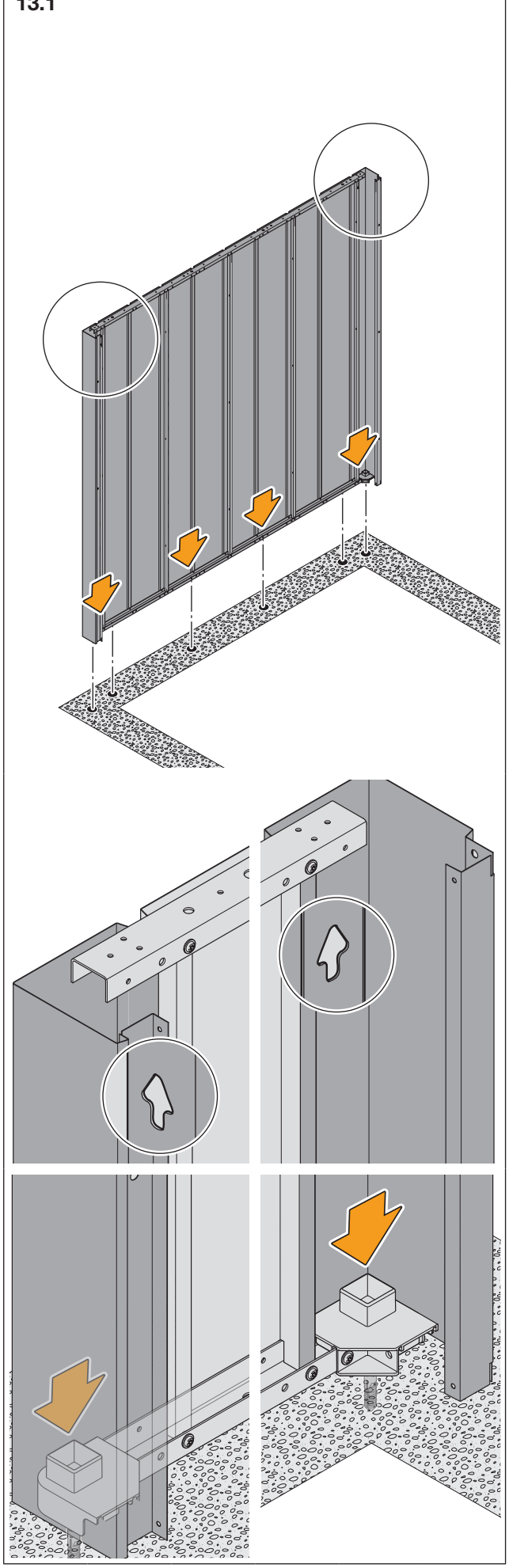

13.2

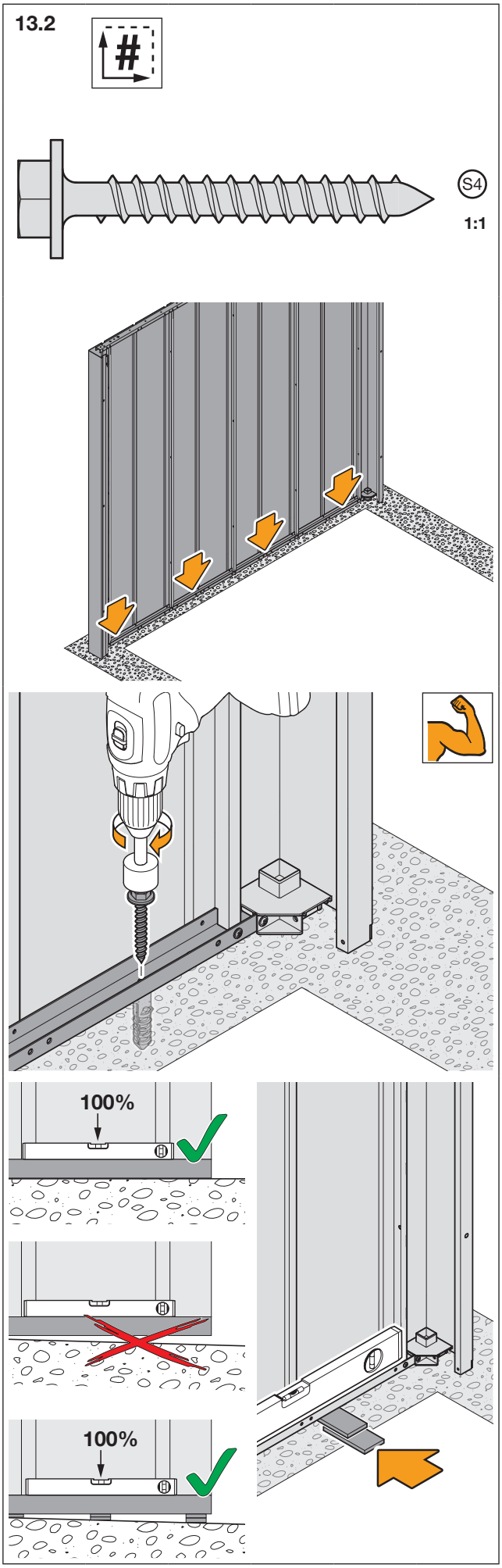

13.3

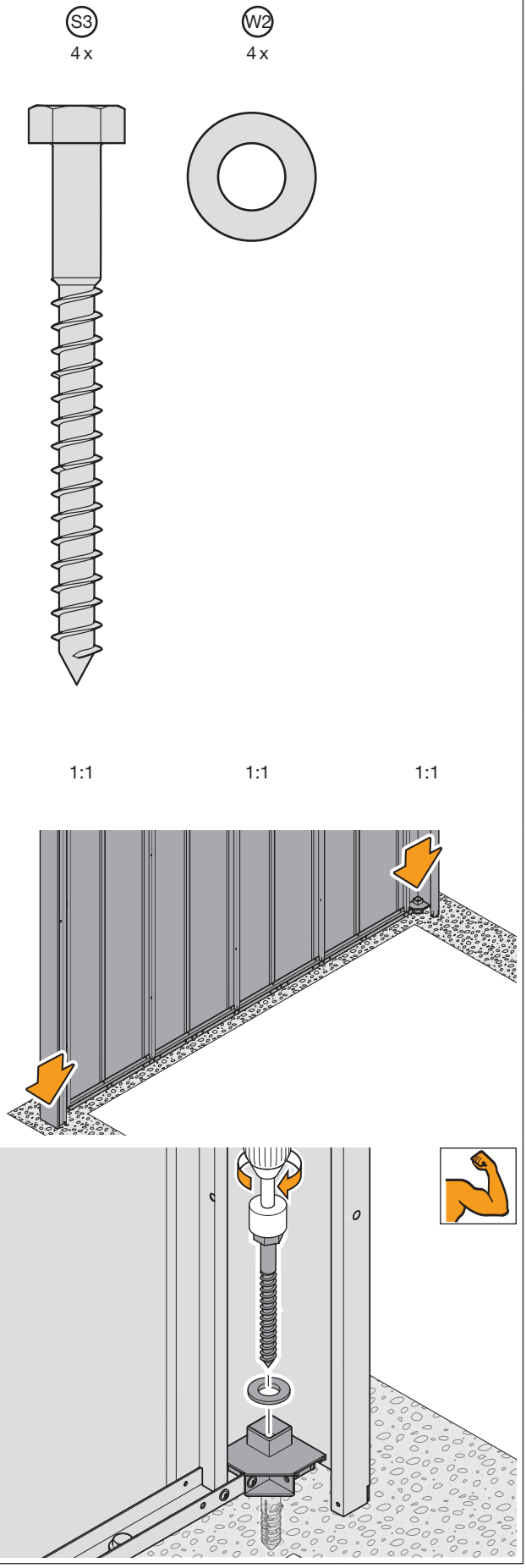

13.4

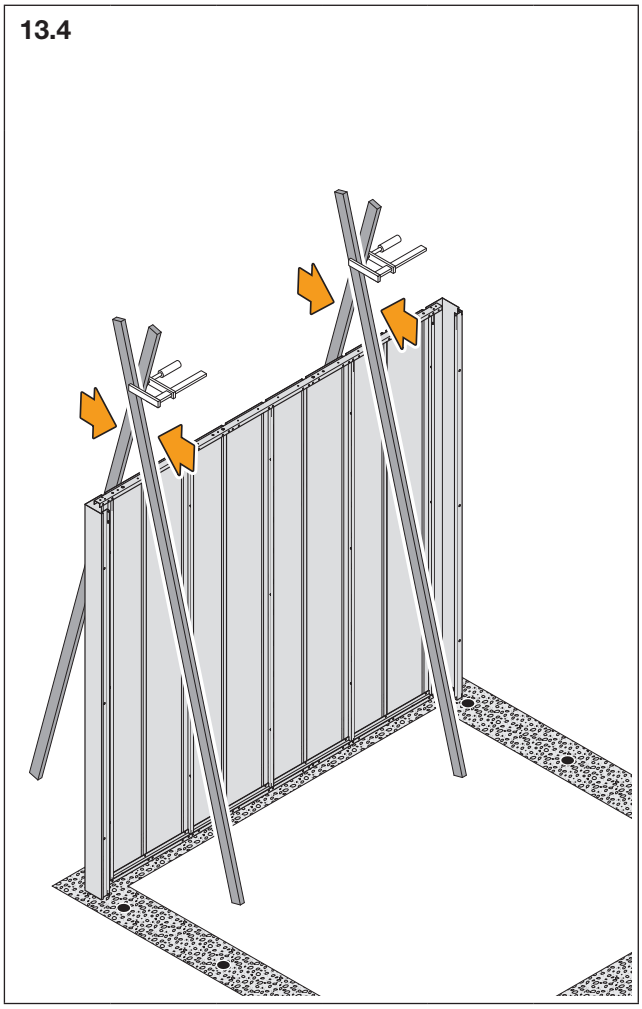

14

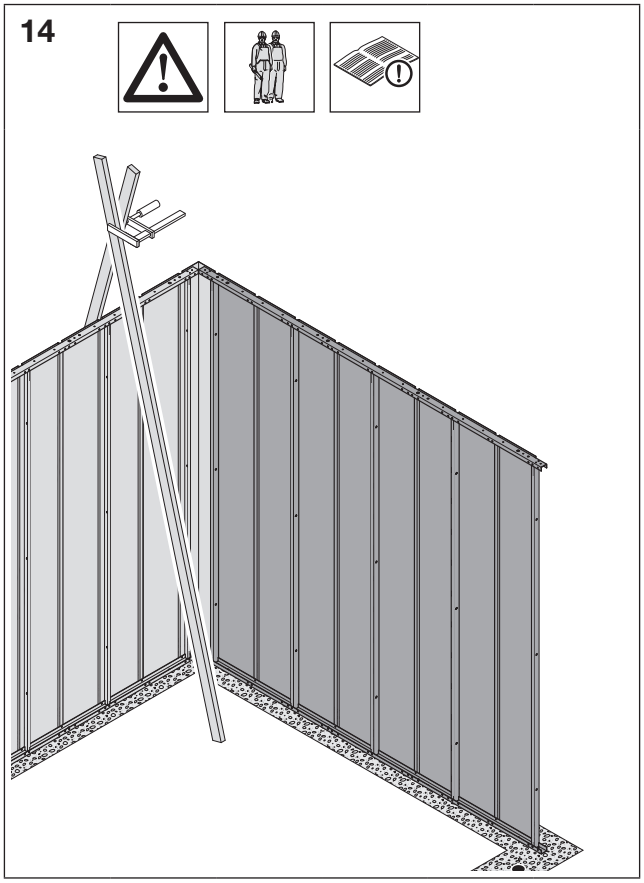

14.1

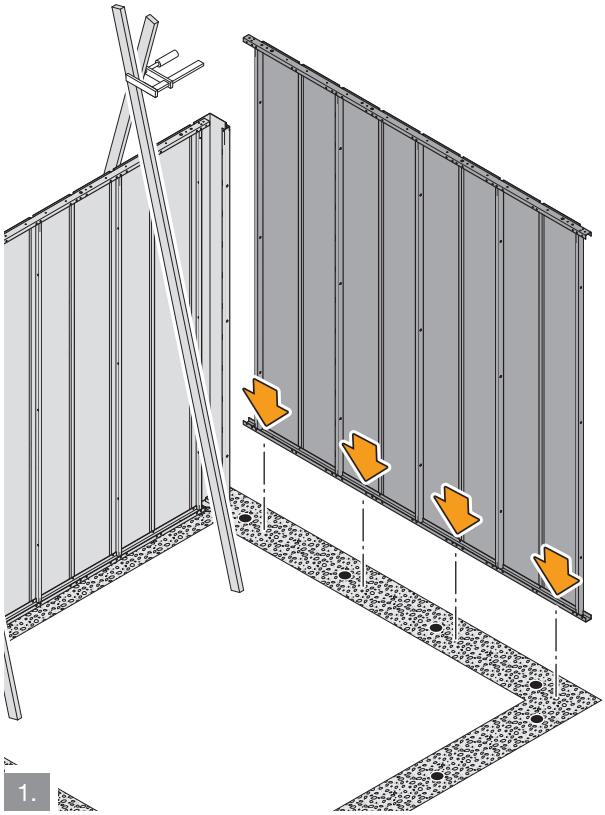

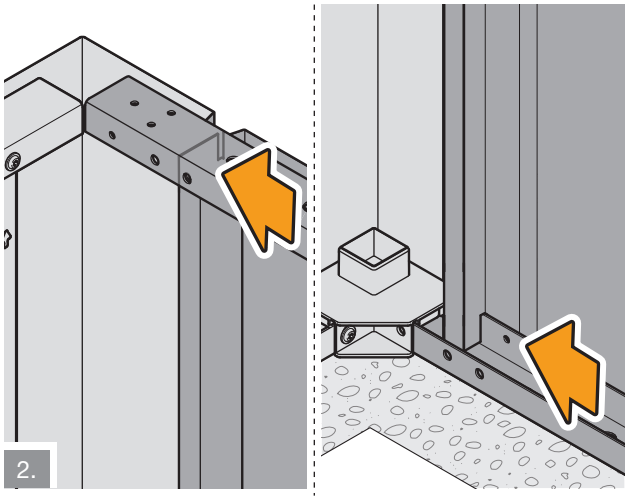

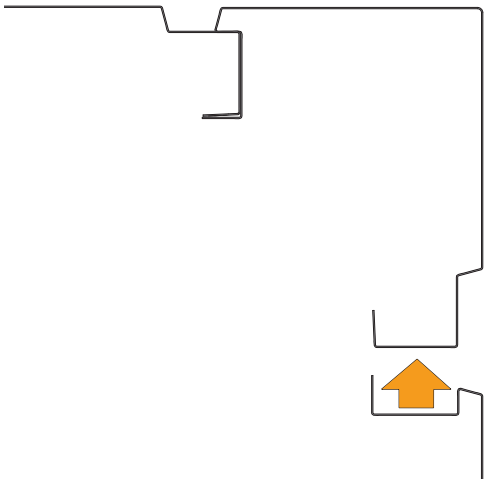

14.2

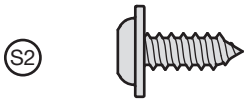

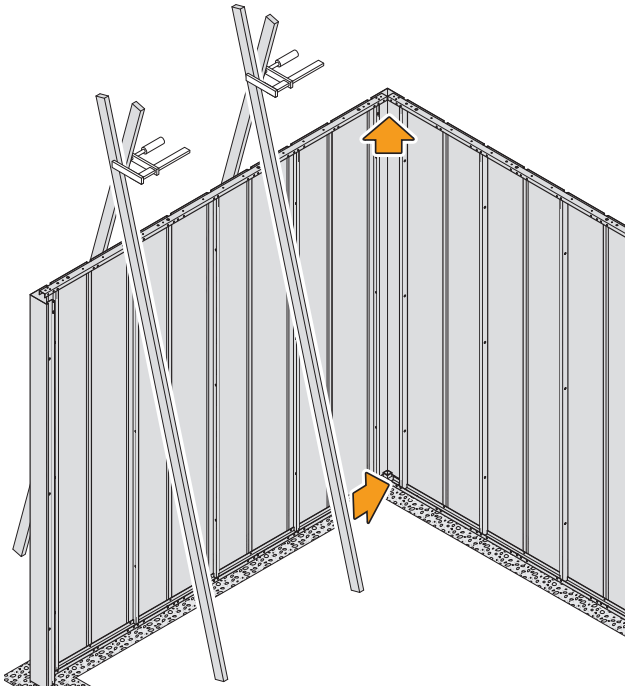

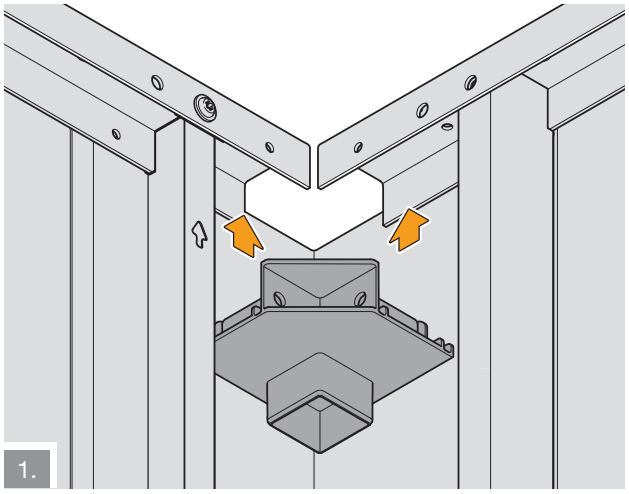

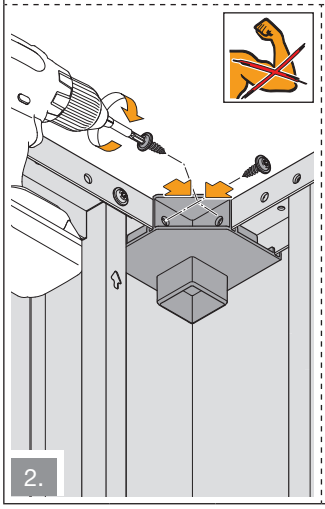

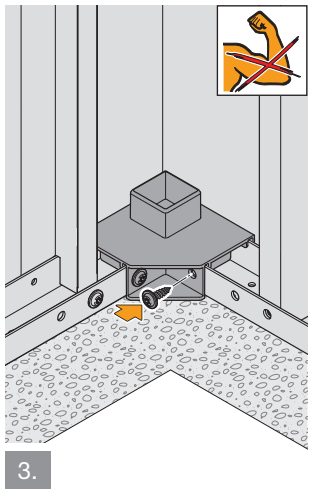

14.3

S2 2x

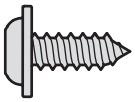

1:1

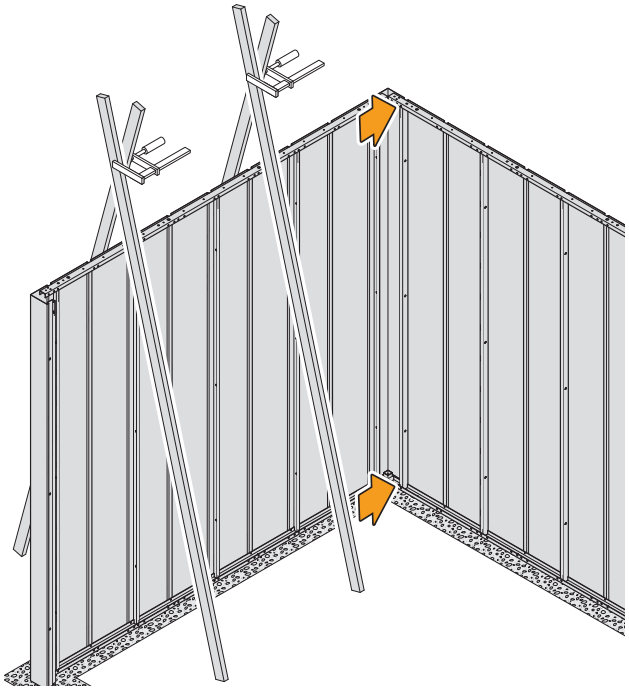

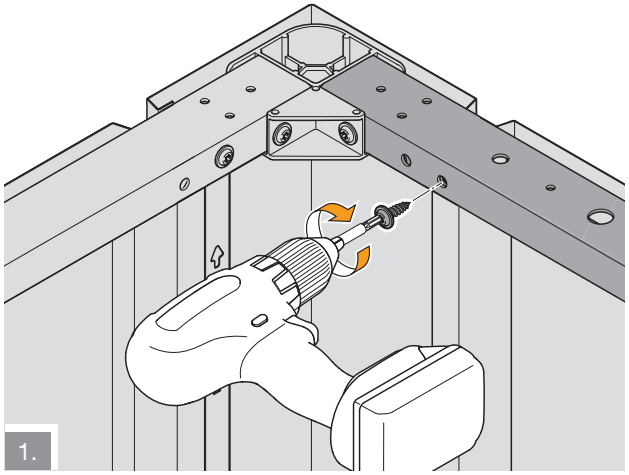

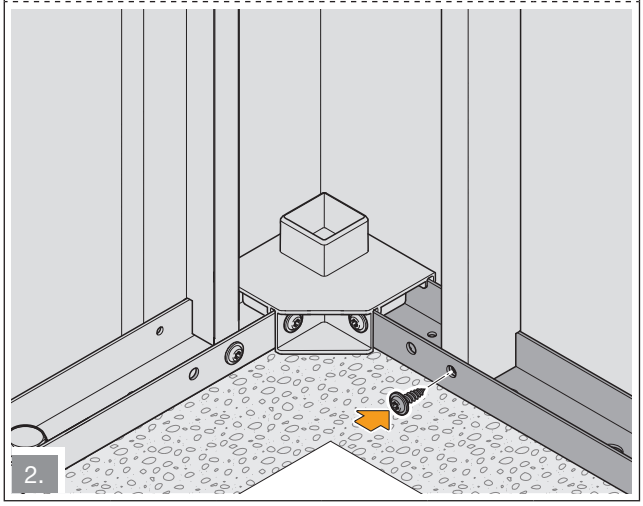

14.4

S1 3x

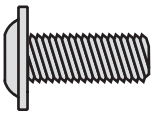

1:1

W1 3x

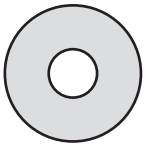

1:1

N1 3x

1:1

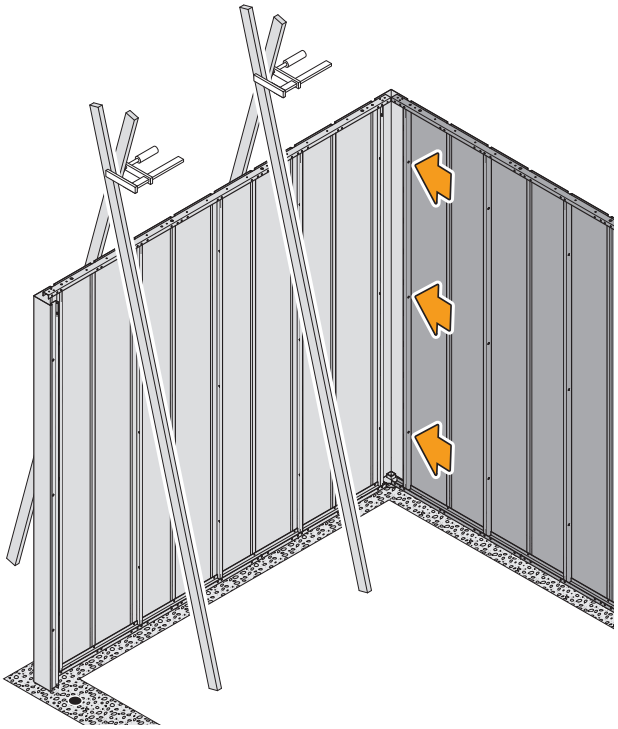

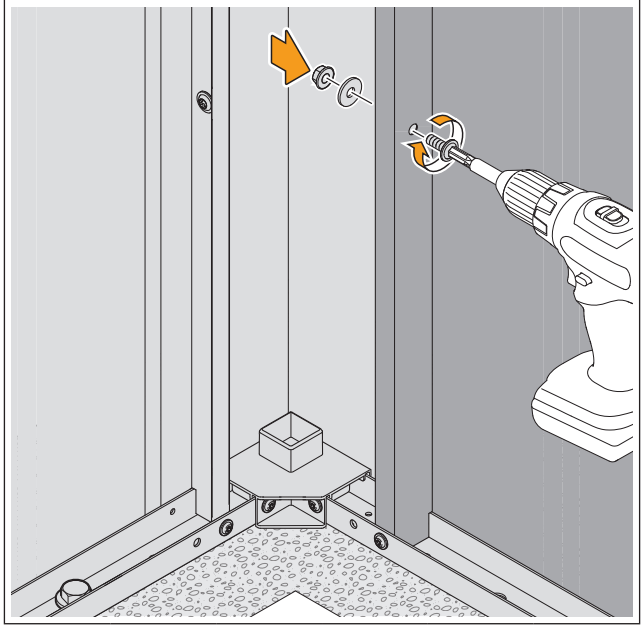

14.5

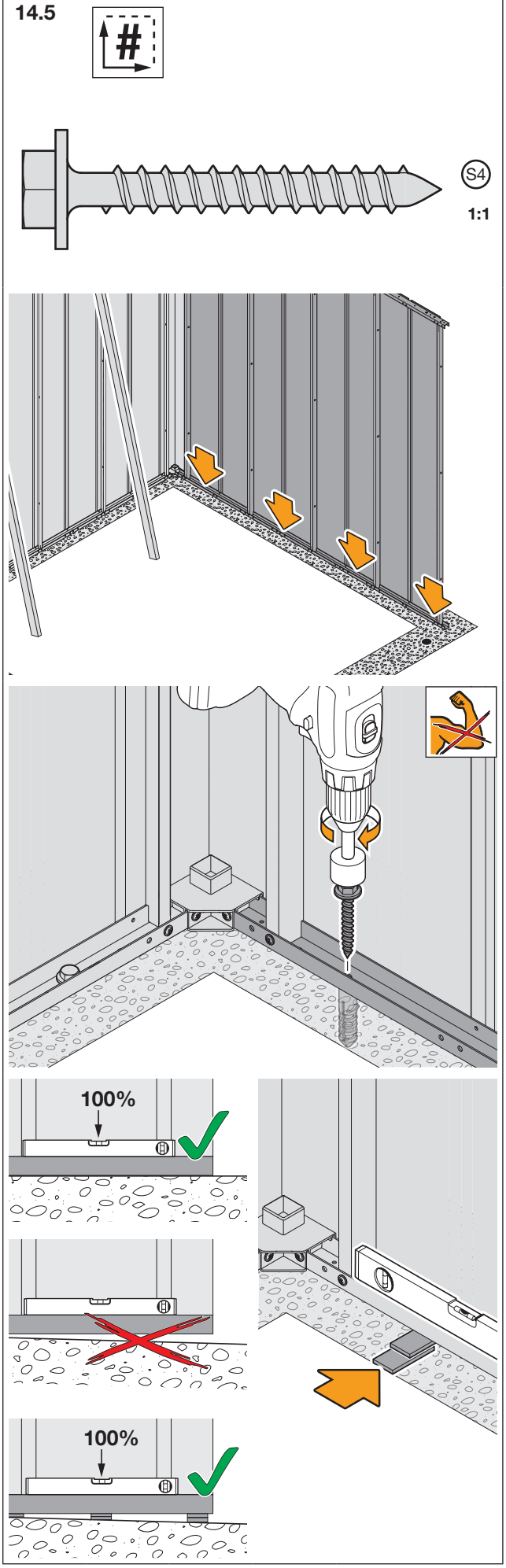

14.6

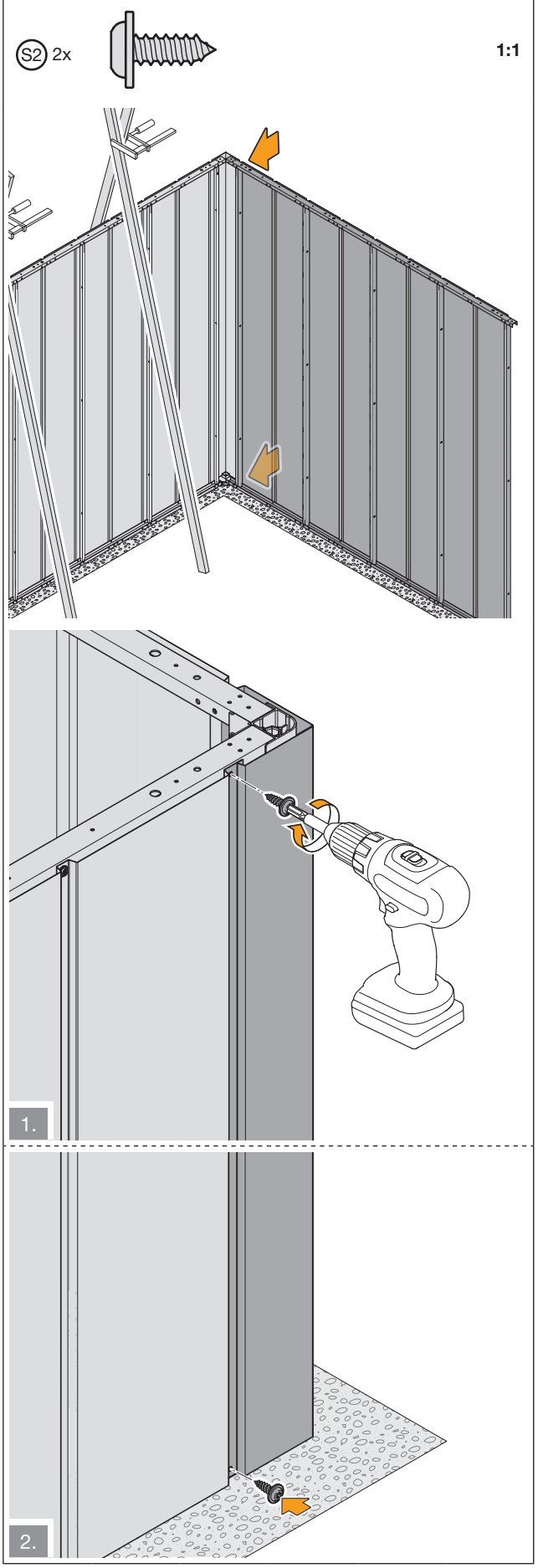

15

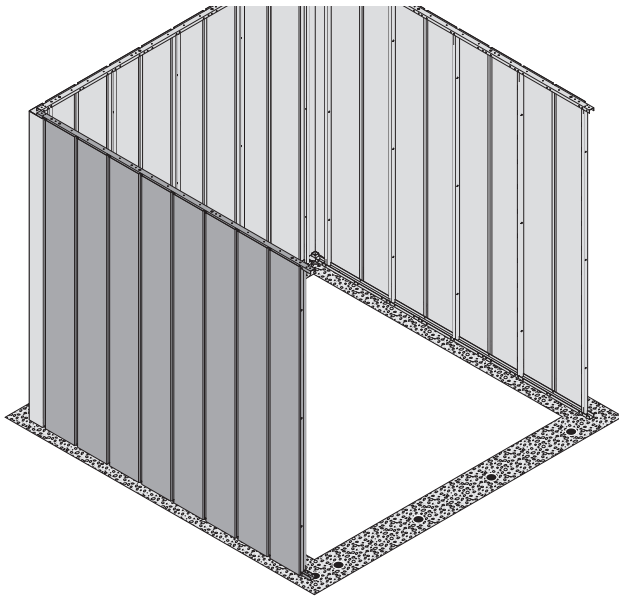

15.1

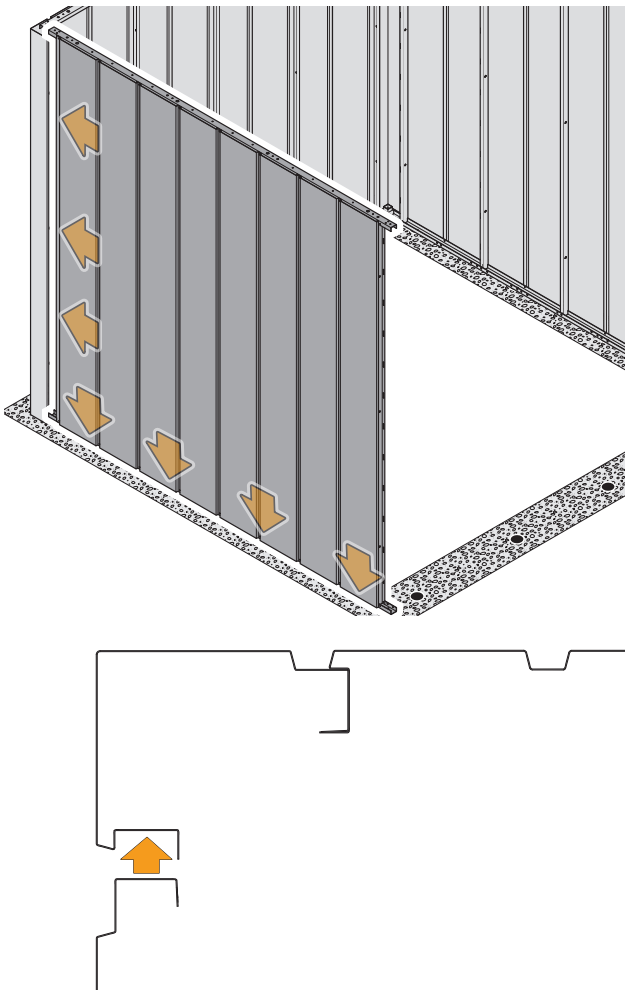

14.1 - 14.6

16

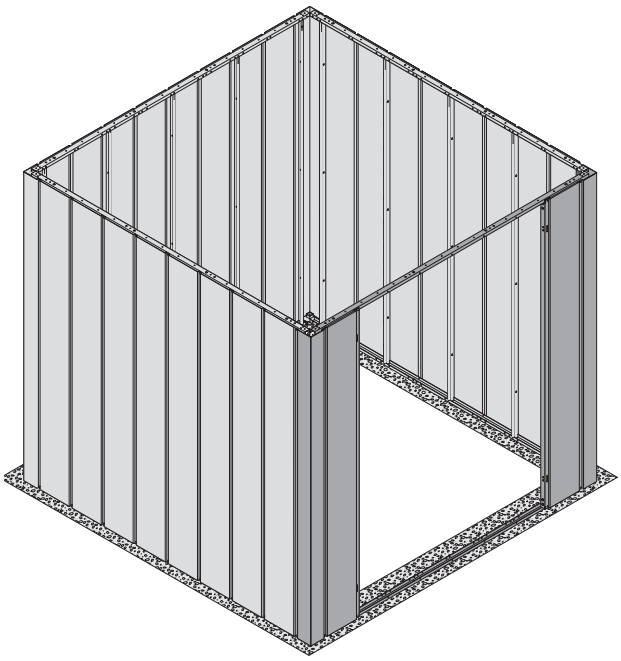

16.1

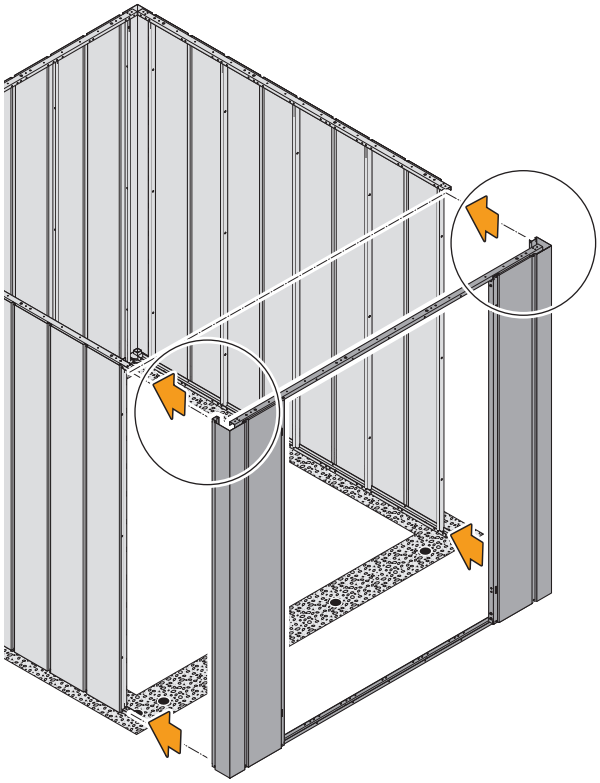

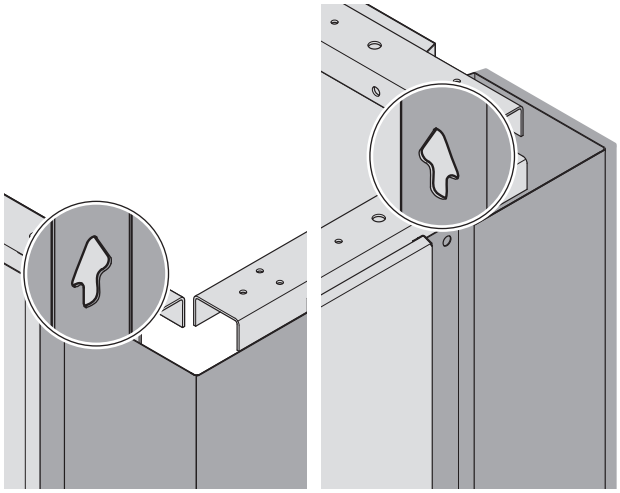

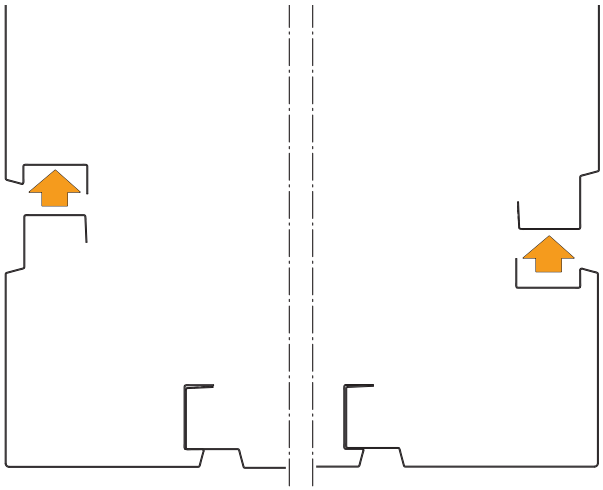

16.2

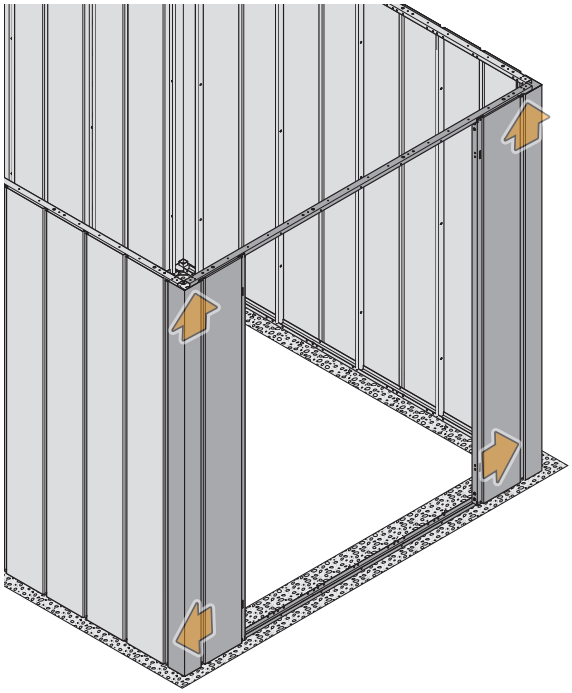

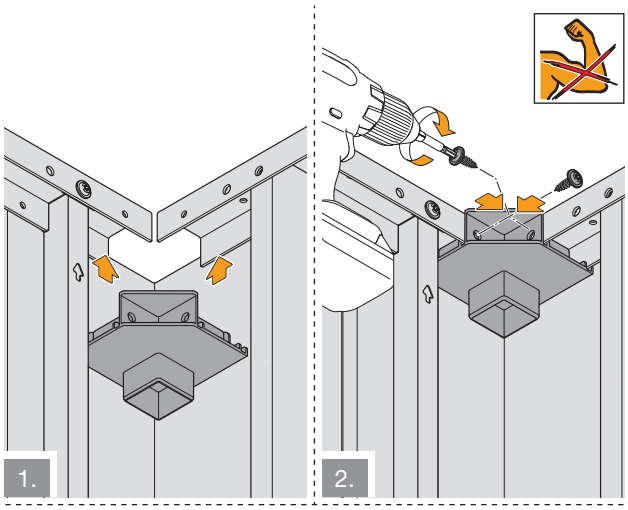

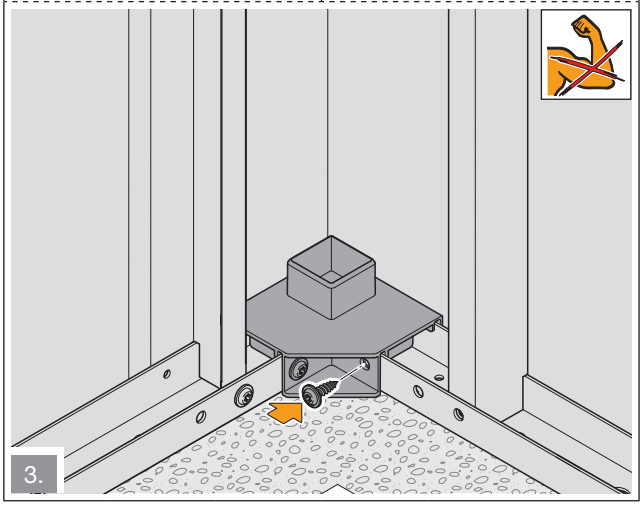

16.3

S1 6x

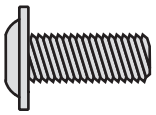

1:1

W1 6x

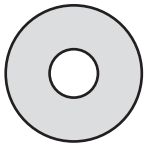

1:1

N1 6x

1:1

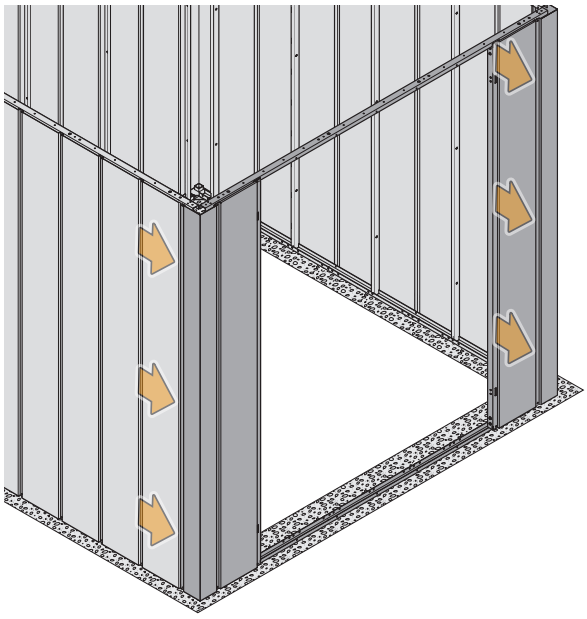

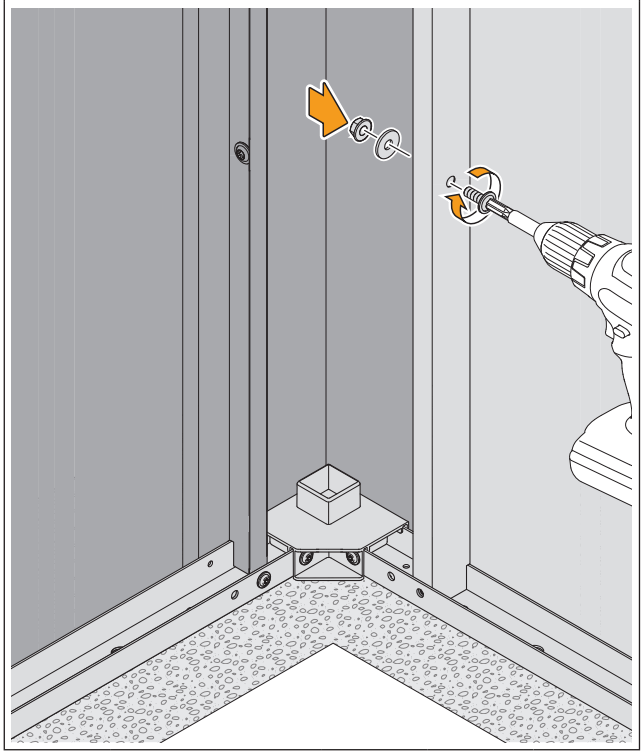

16.4

S2 2x

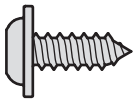

1:1

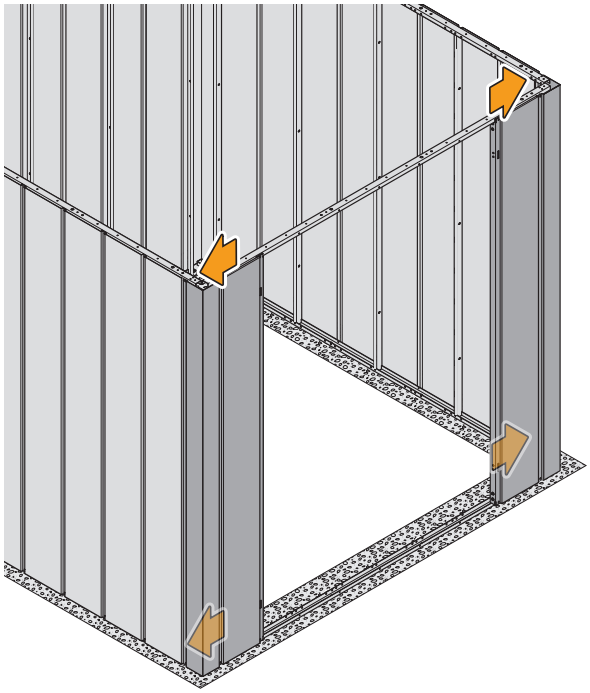

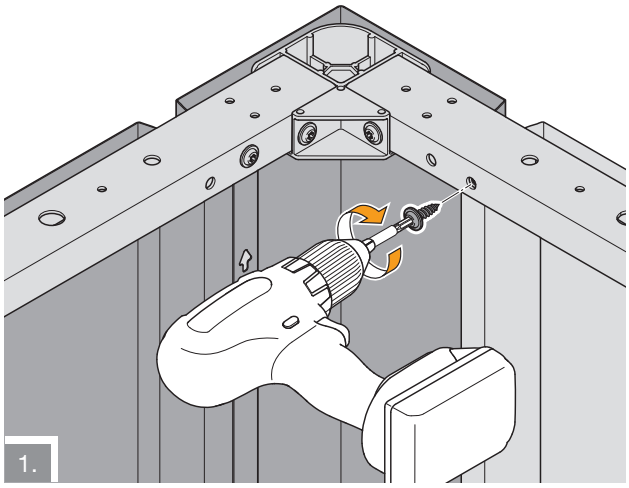

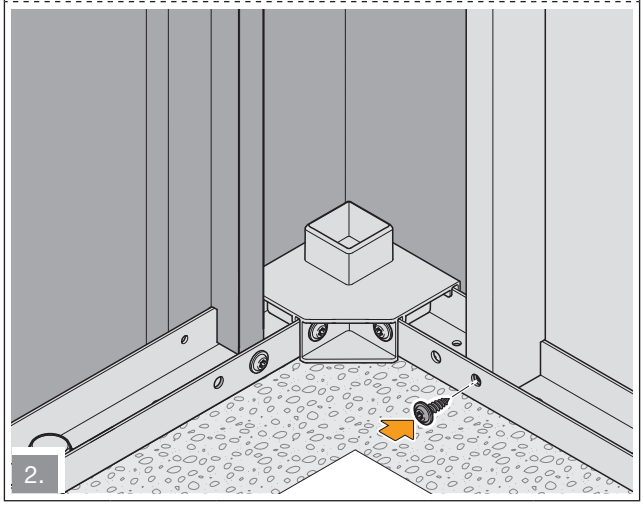

16.5

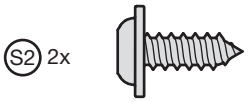

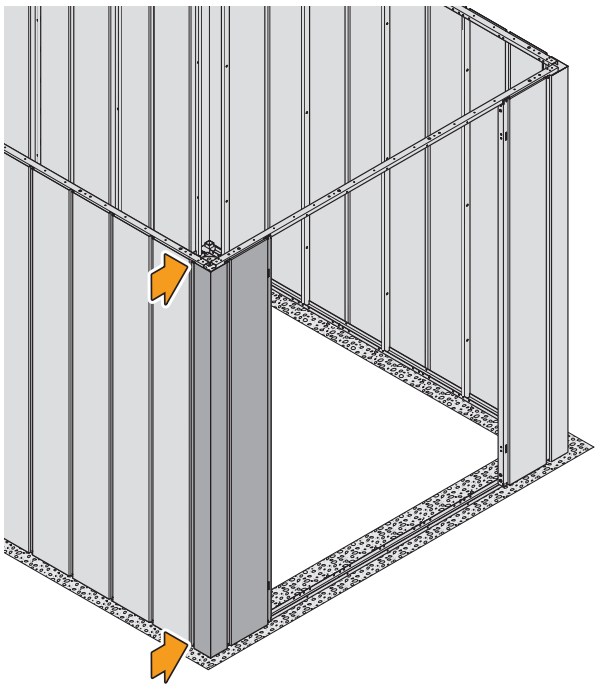

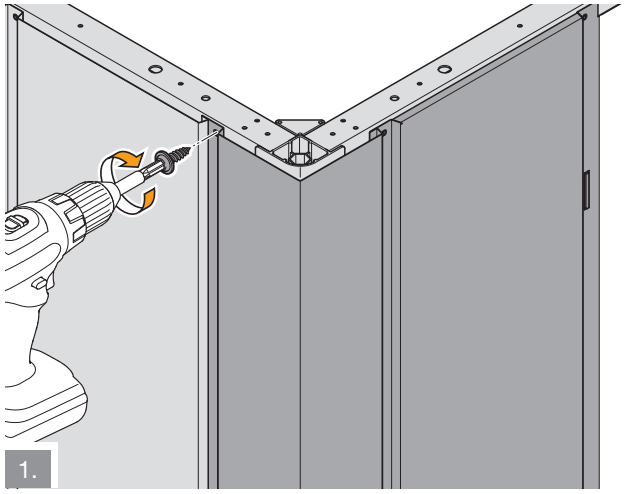

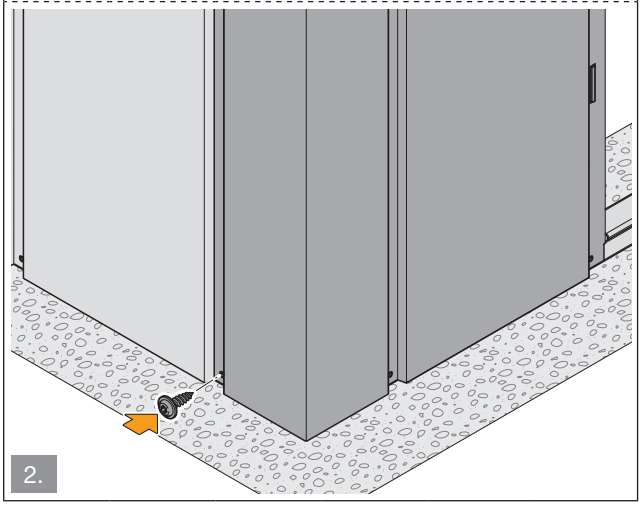

16.6

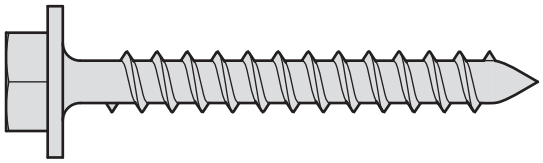

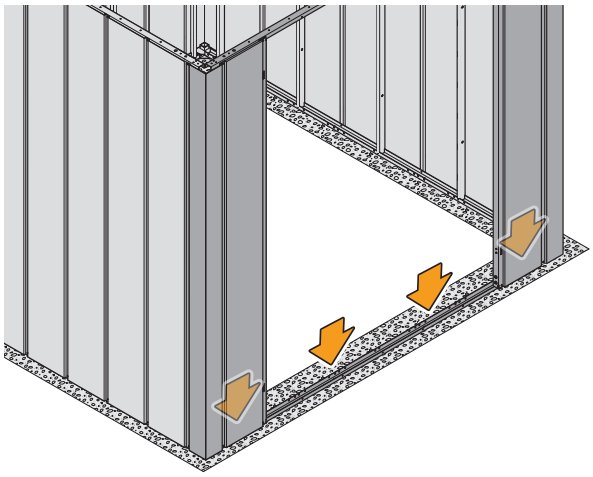

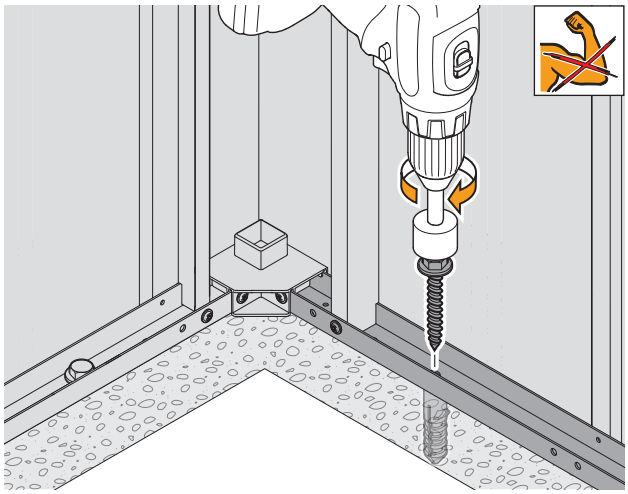

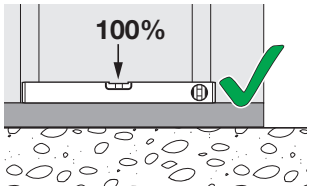

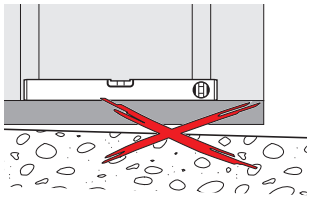

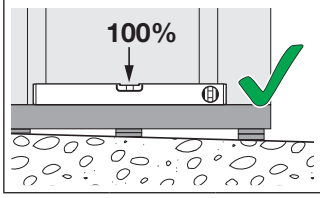

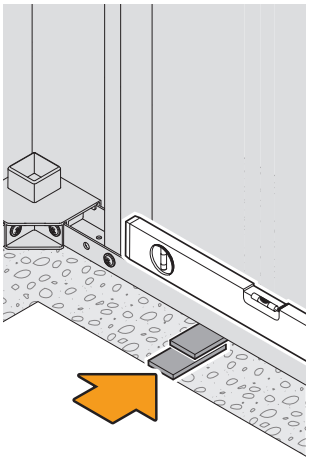

17

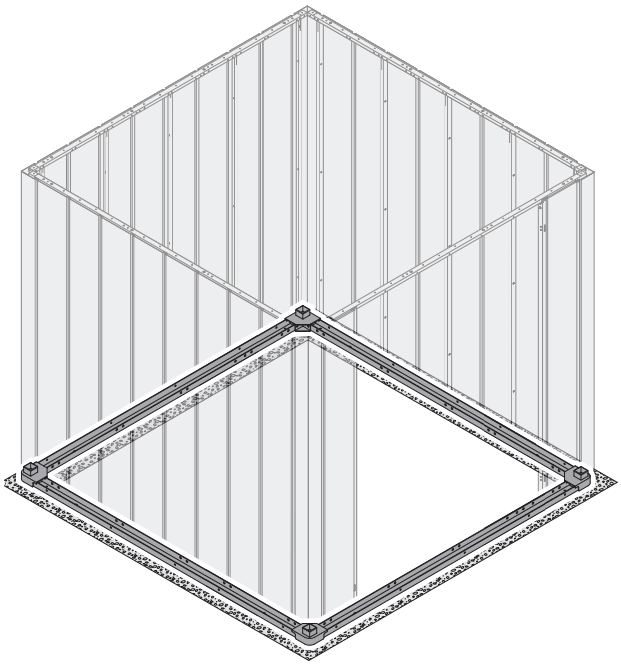

17.1

a (cm) = b (cm)

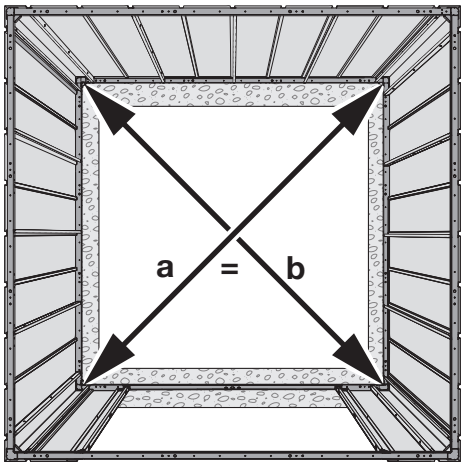

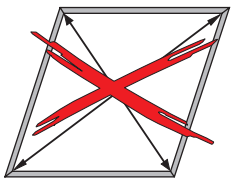

17.2

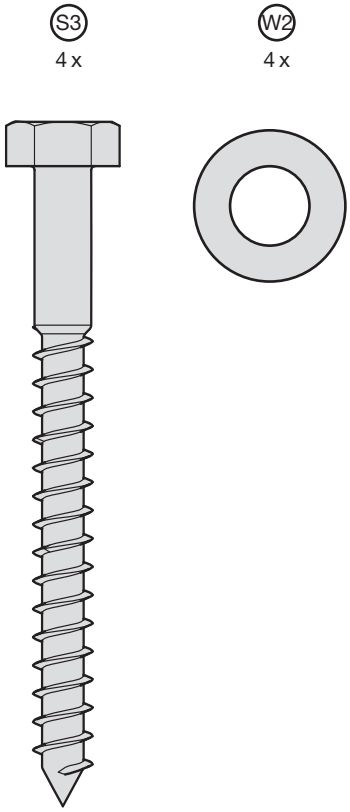

1:1 1:1 1:1

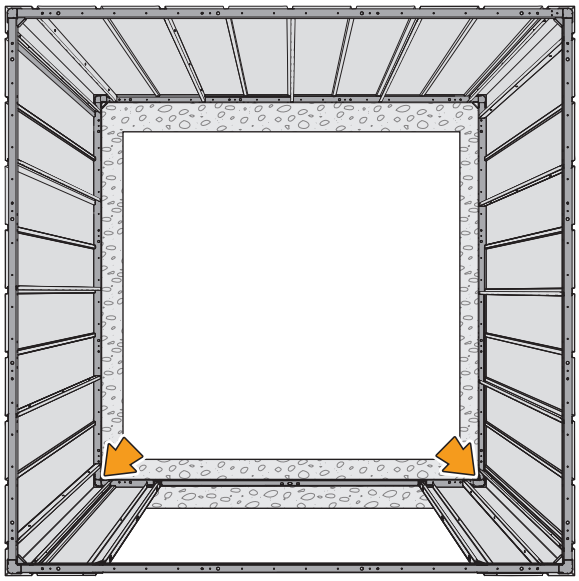

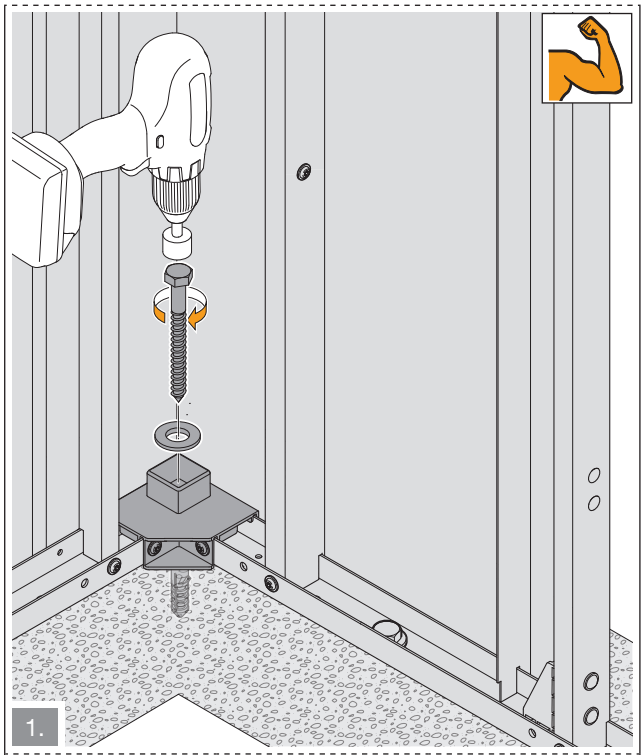
1.

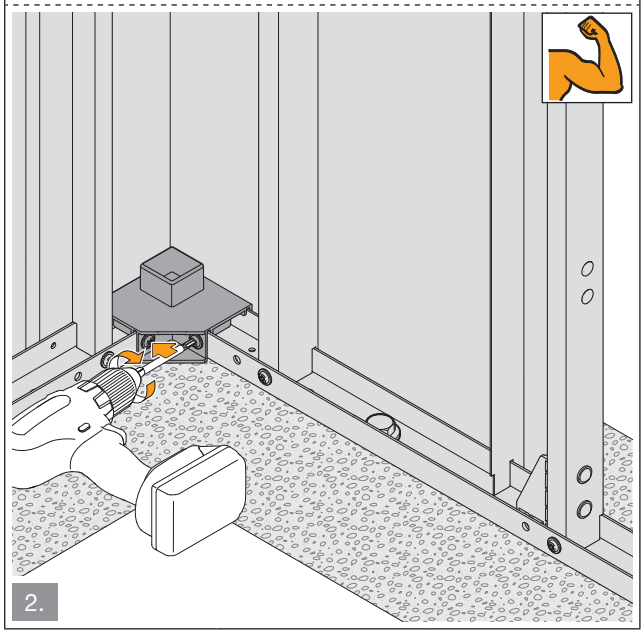
2.

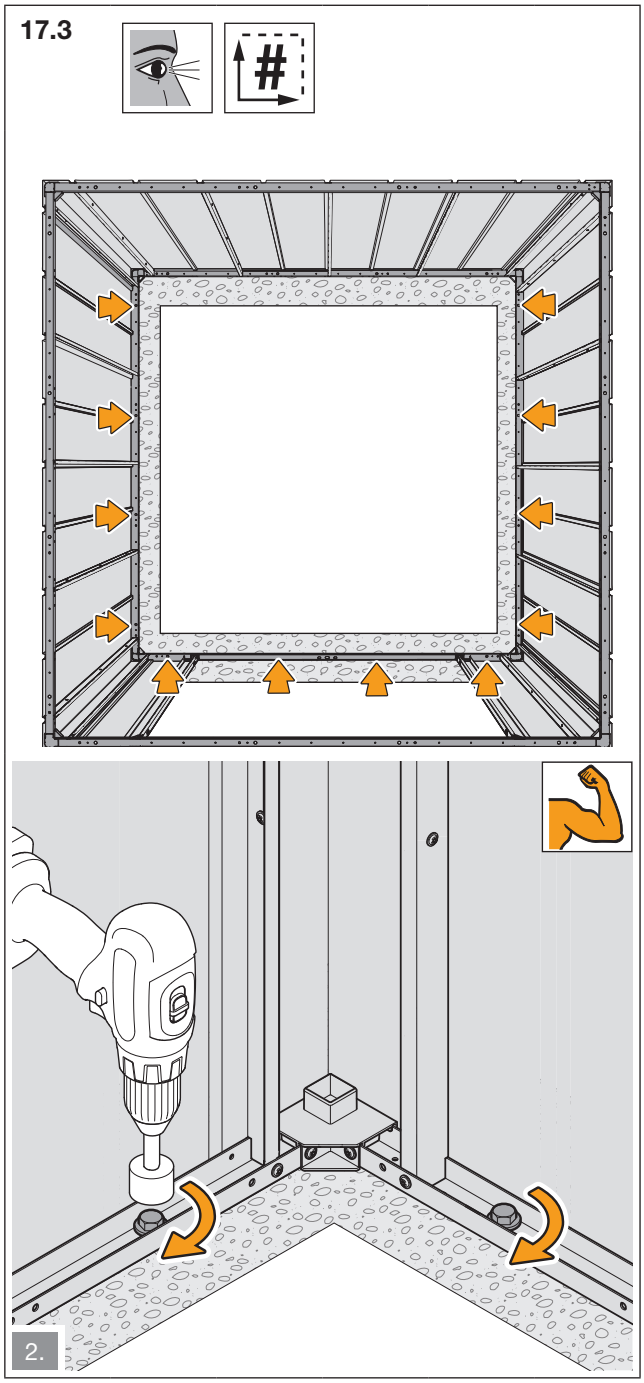
17.3
2.

18

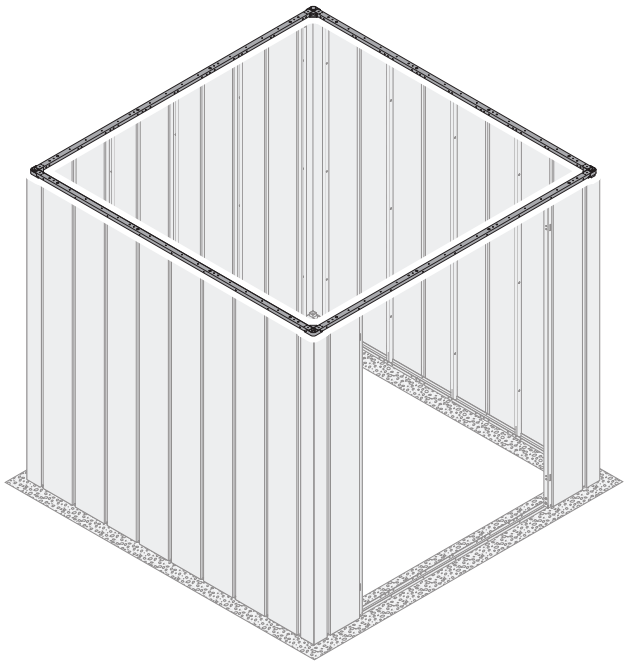

18.1

a (cm) = b (cm)

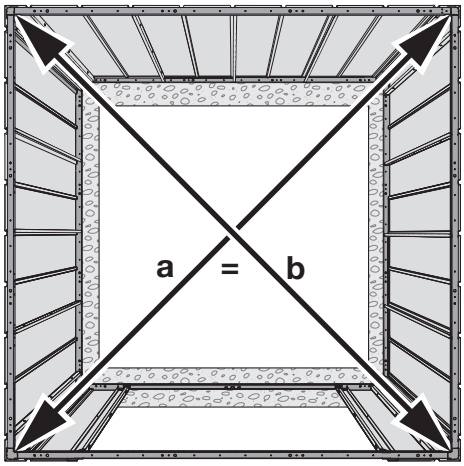

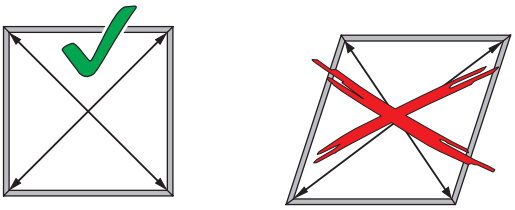

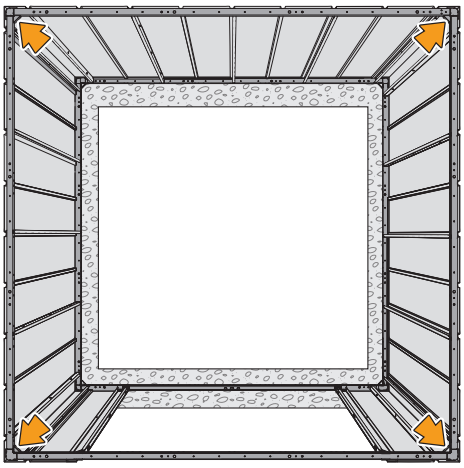

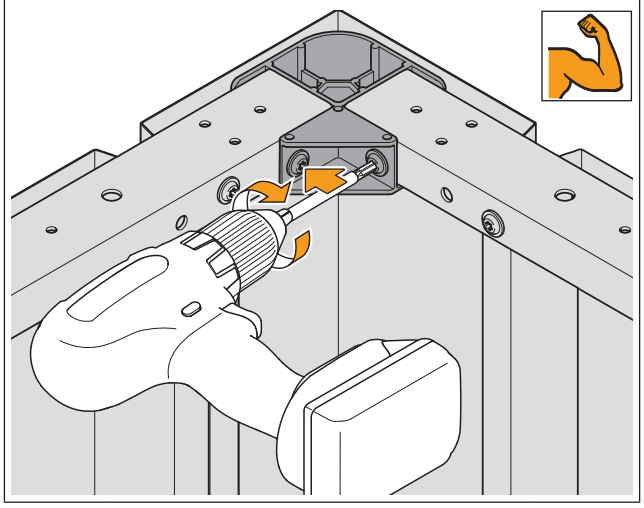

19

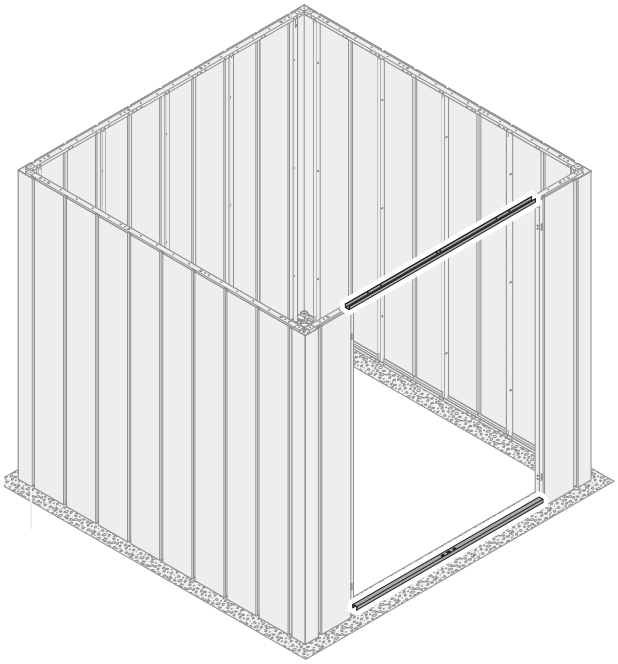

19.1

S2 12x

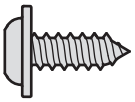

1:1

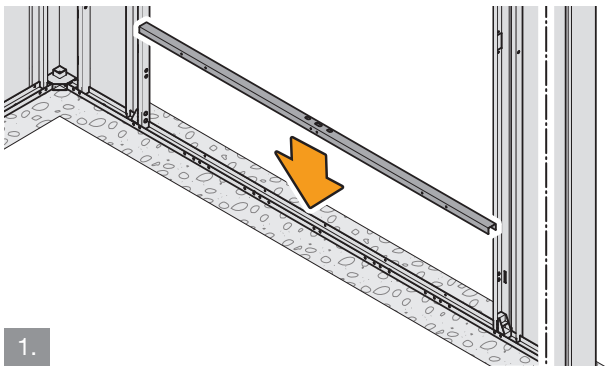

1.

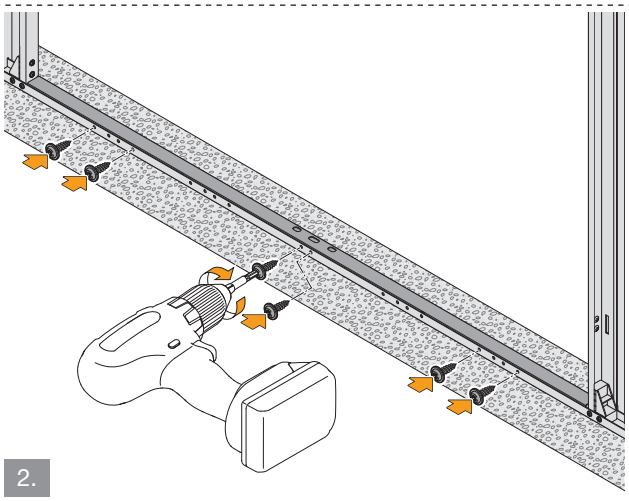

2.

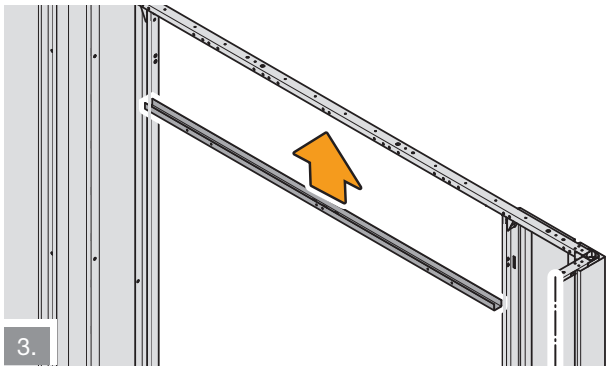

3.

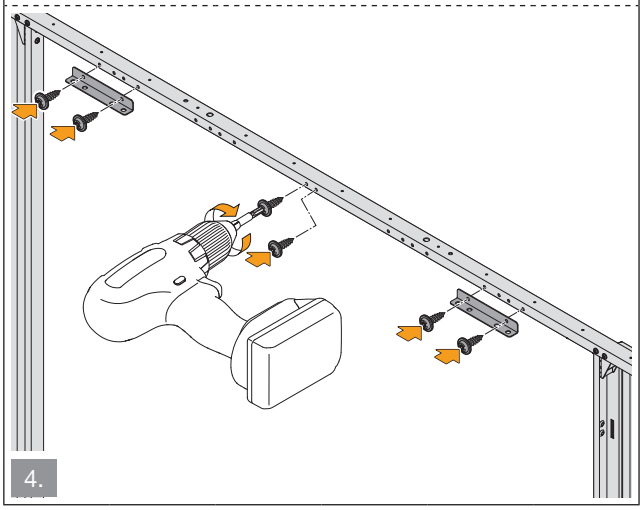

4.

19.2

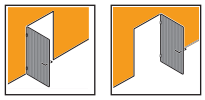

S2 6x

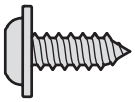

1:1

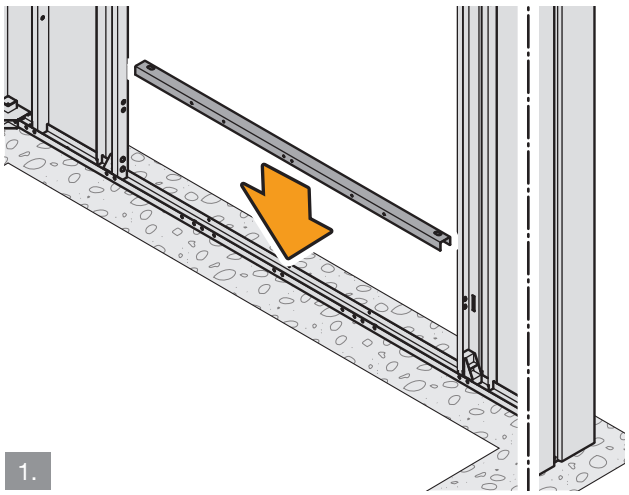

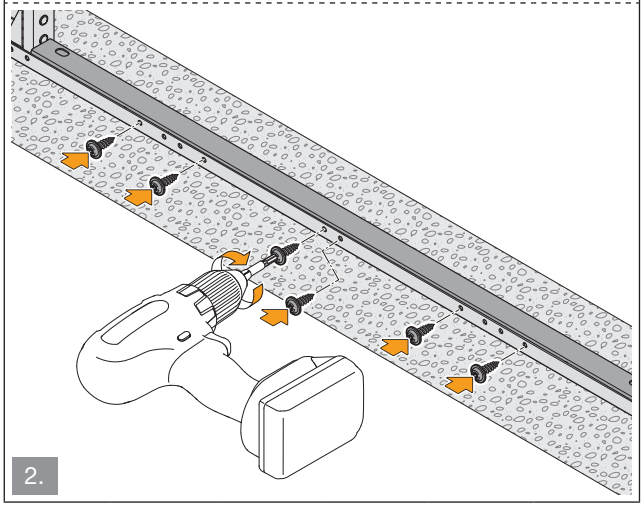

19.3

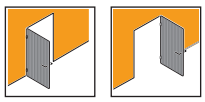

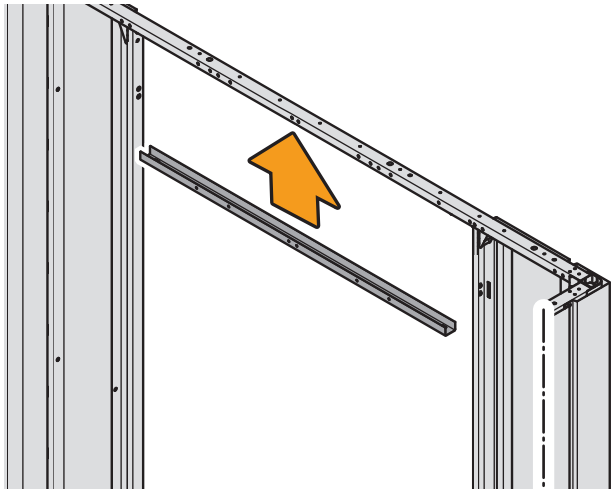

19.4

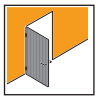

S2 6x

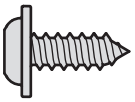

1:1

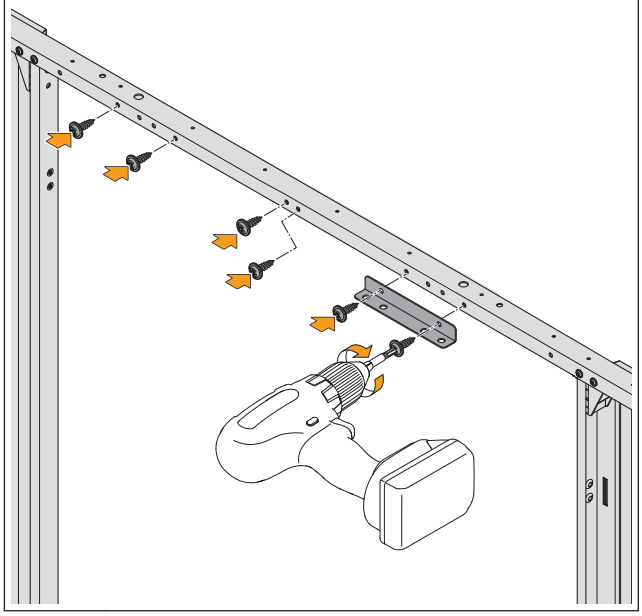

19.5

S2 6x

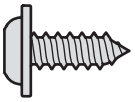

1:1

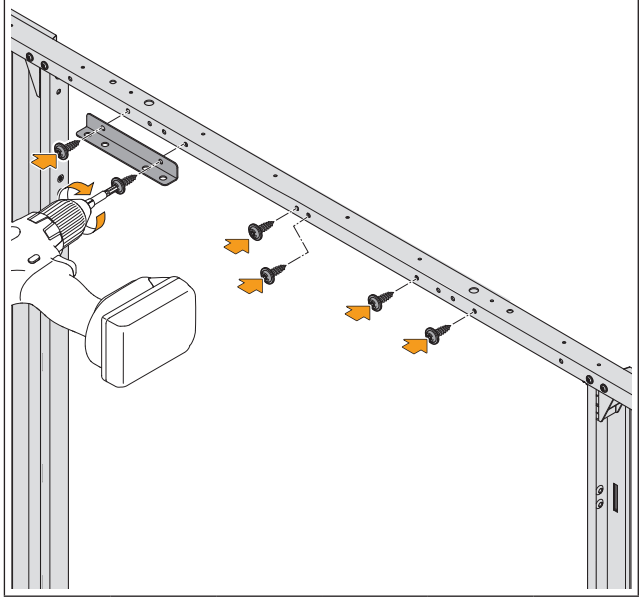

20-22

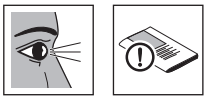

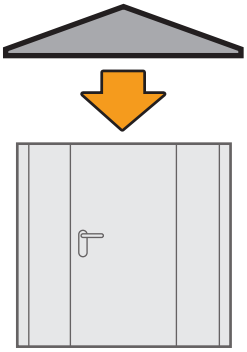

20-23

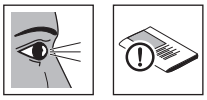

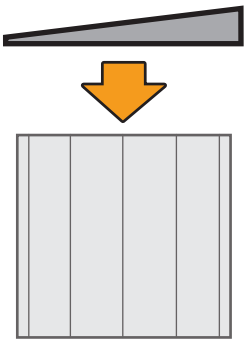

20-25

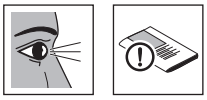

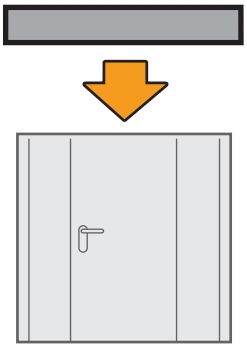

26

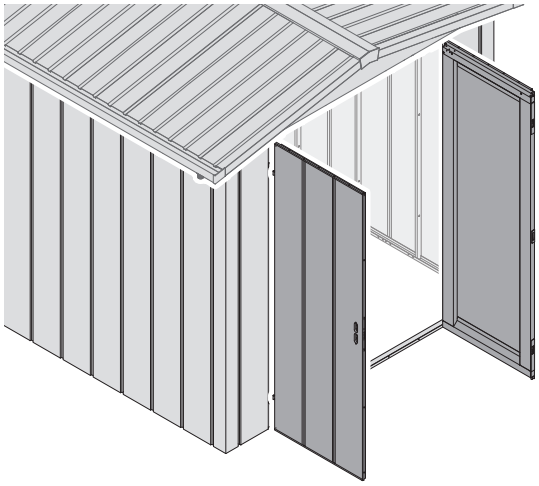

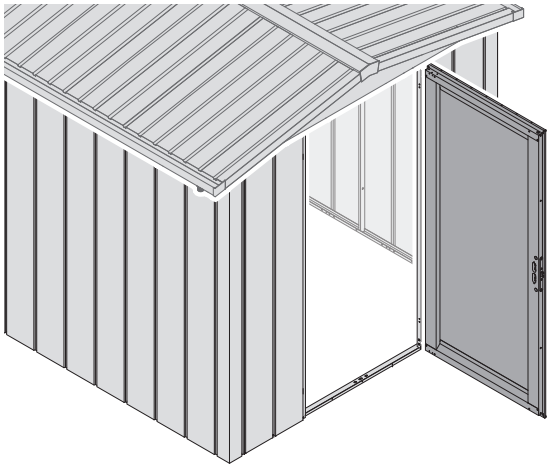

26.1

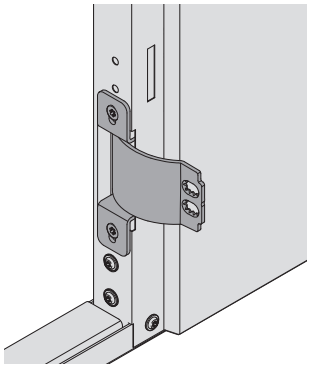

26.2 - 26.5

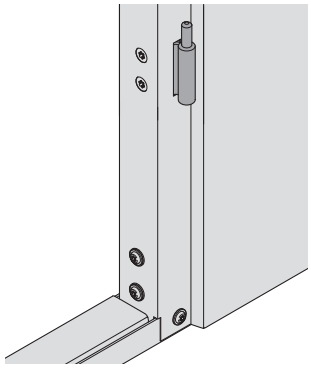

26.6 - 26.9

26.2

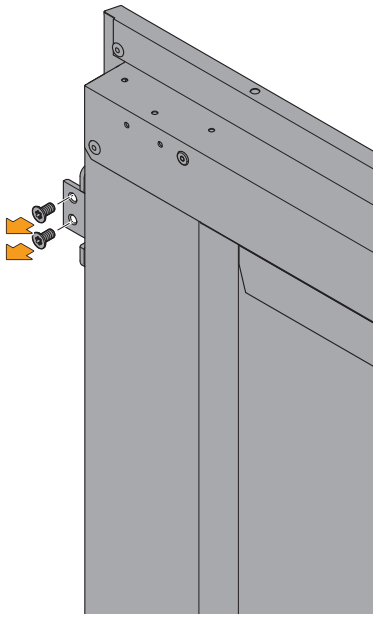

1.

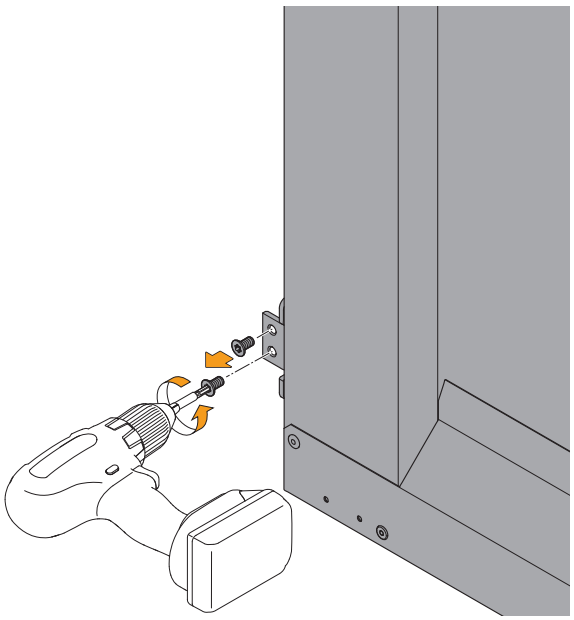

2.

26.3

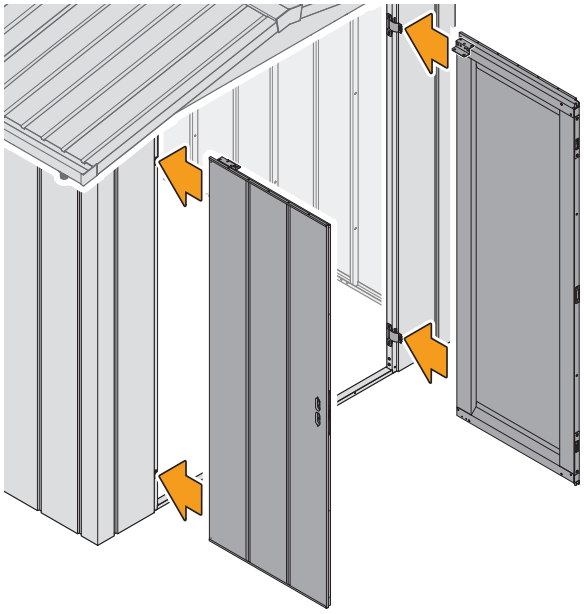

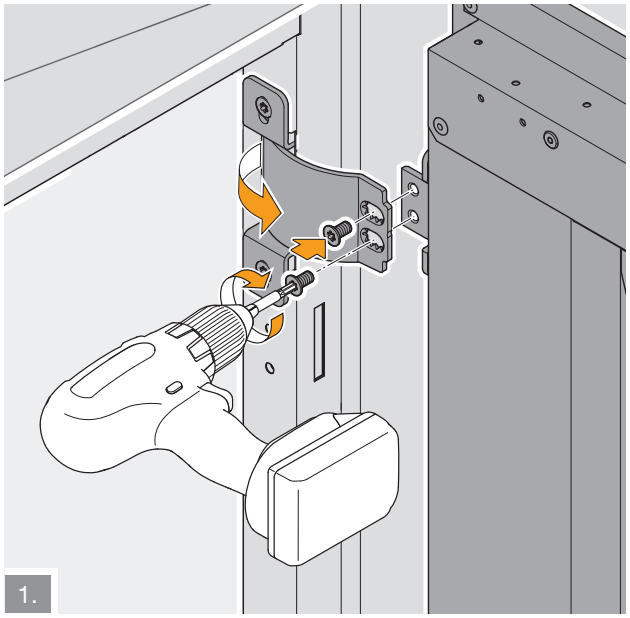

1.

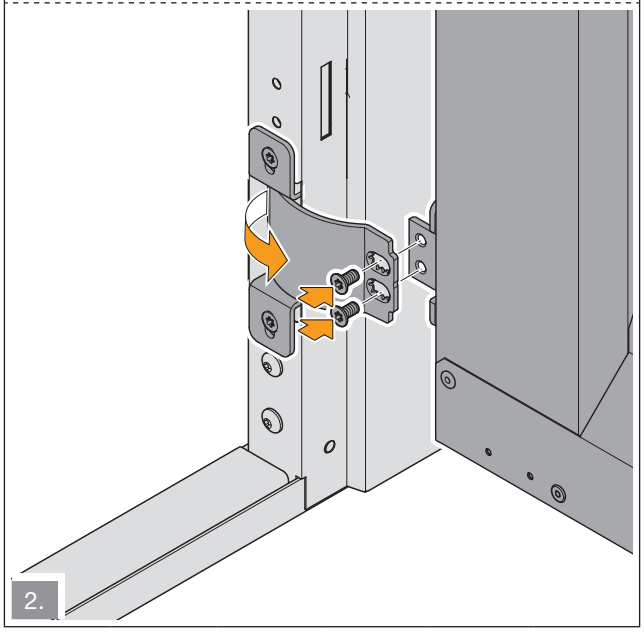

2.

26.4

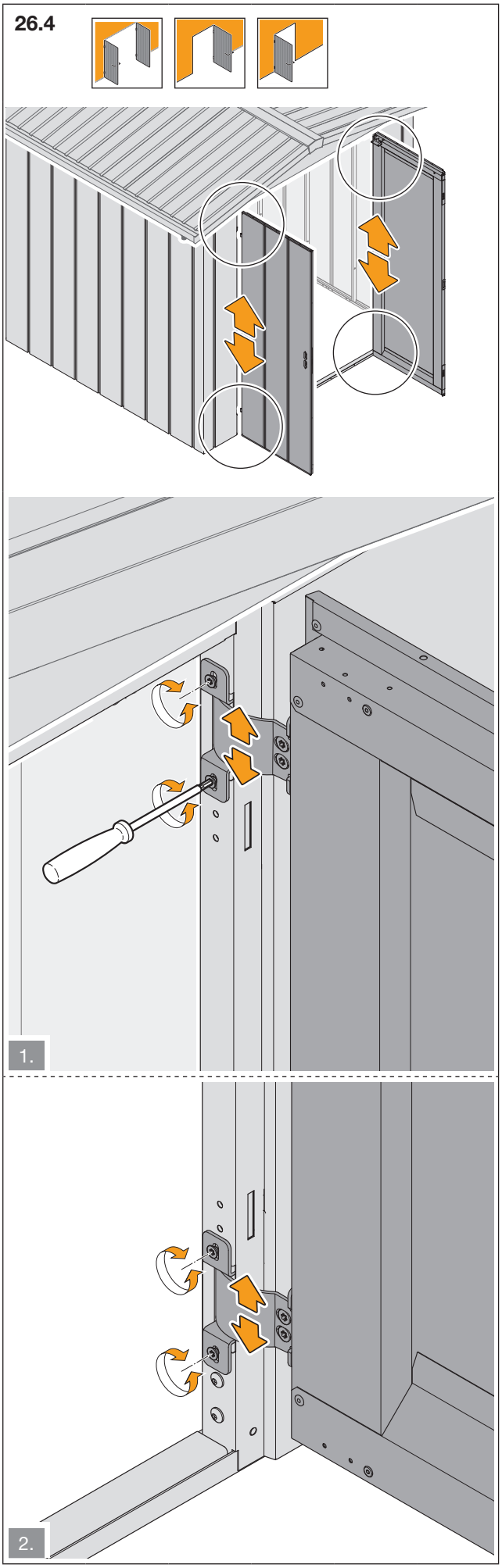

26.5

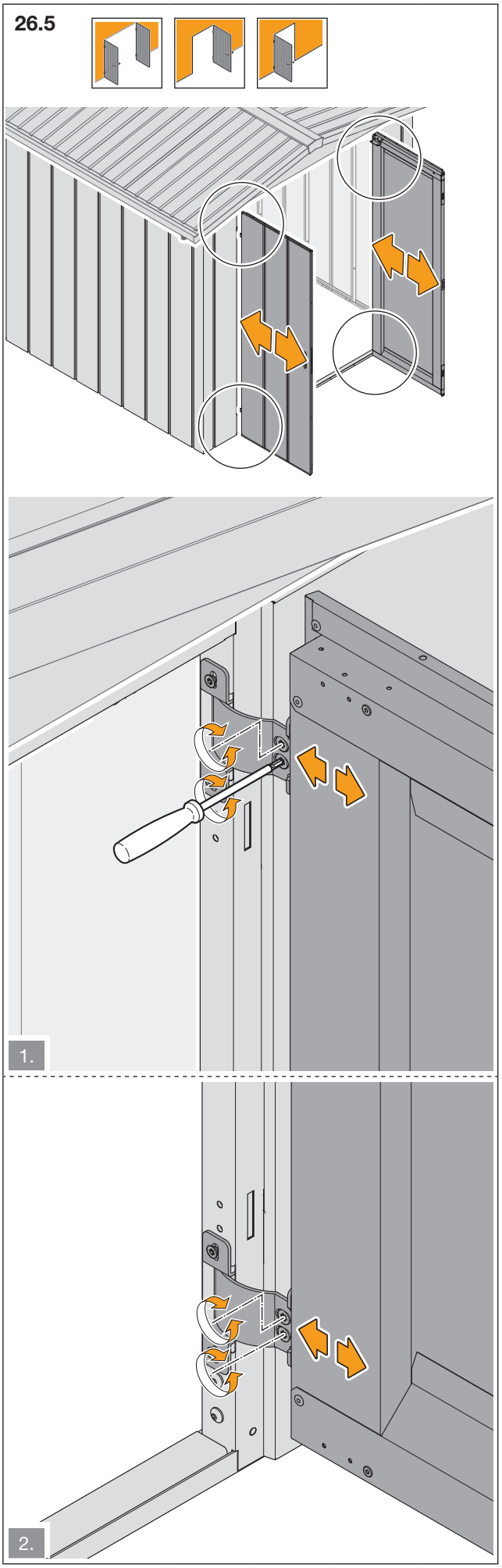

26.6

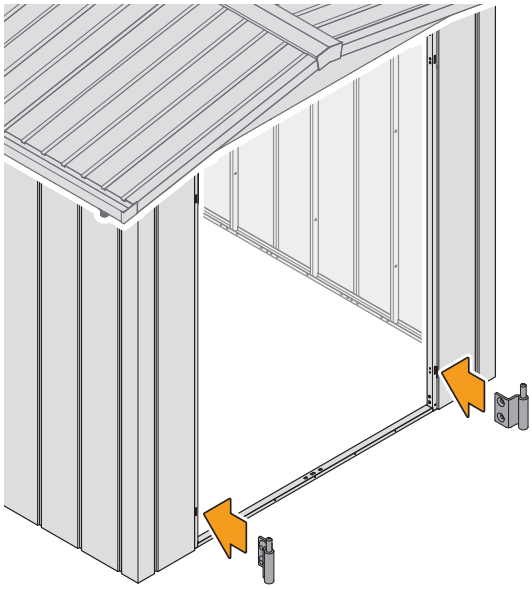

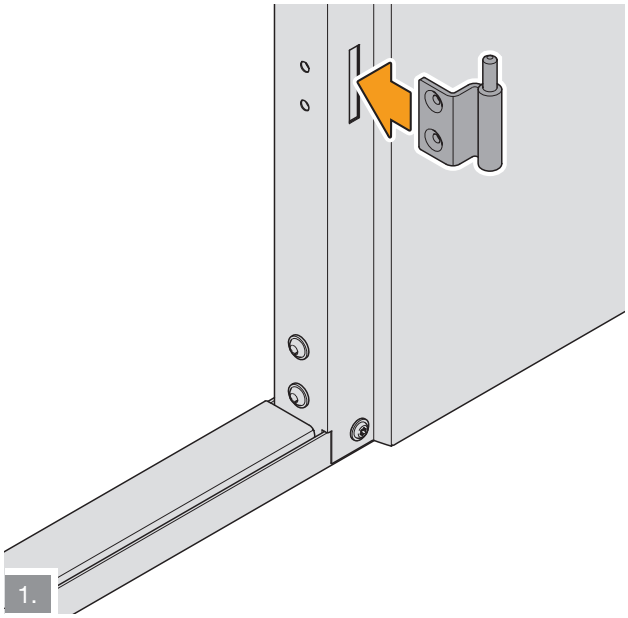

1.

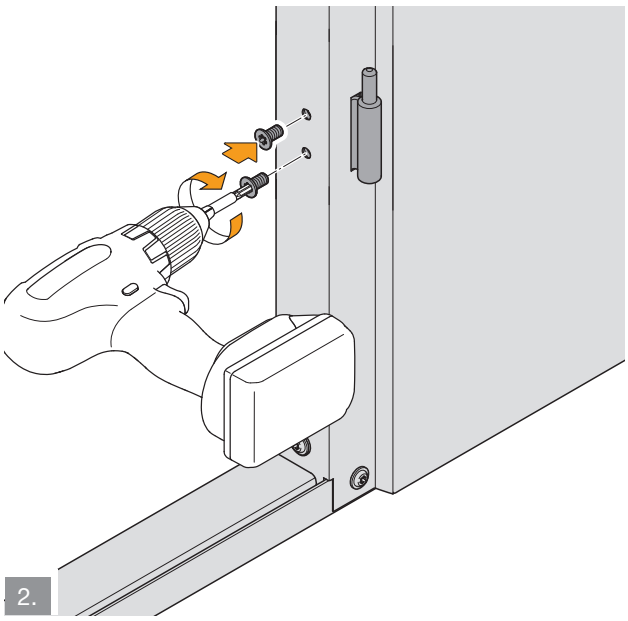

2.

26.7

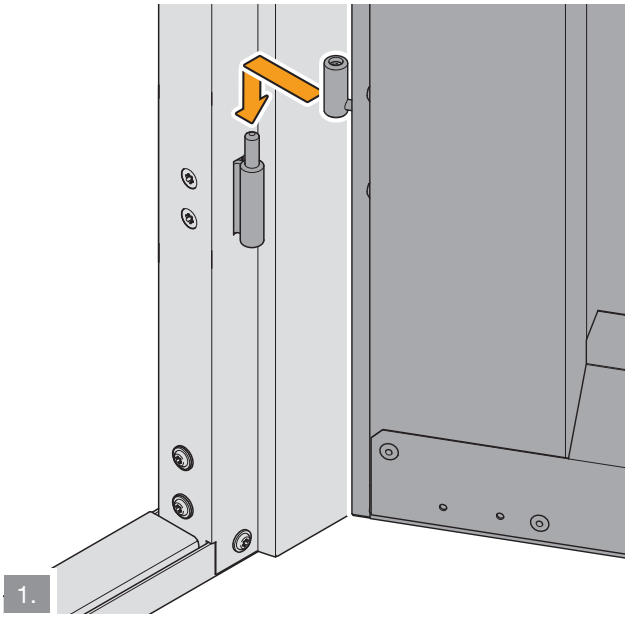

1.

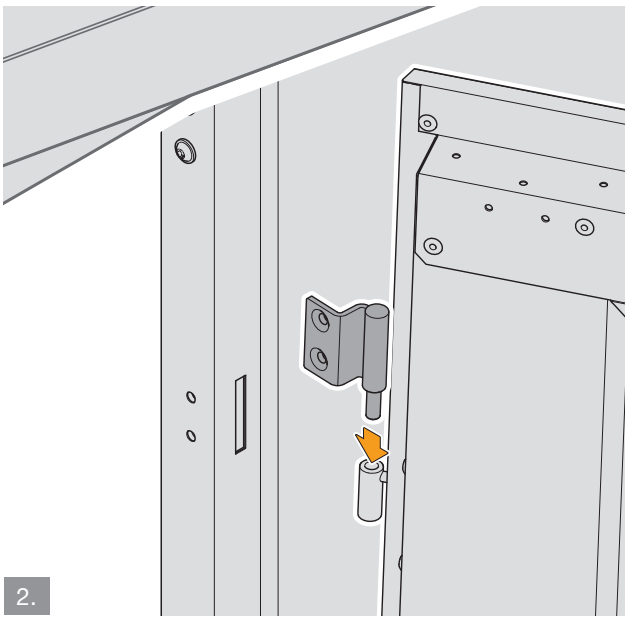

2.

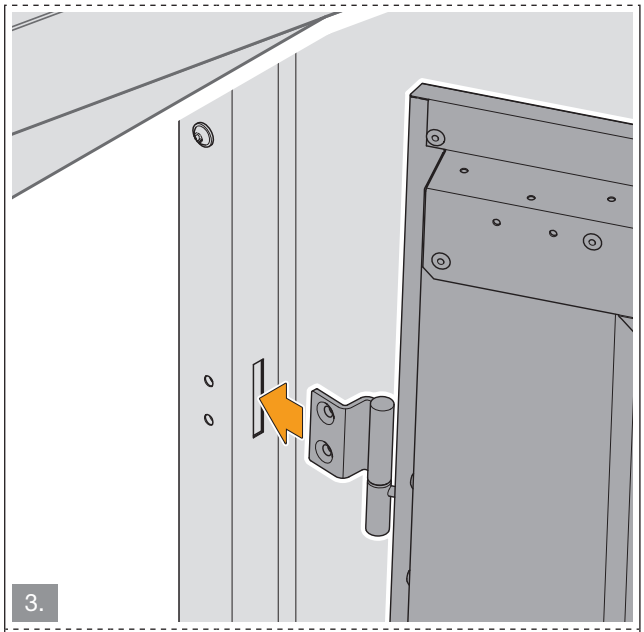
3.

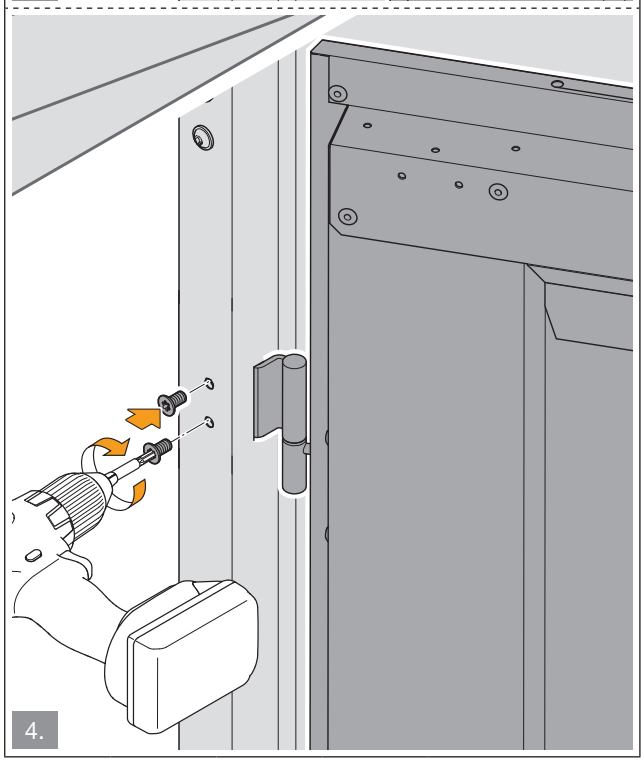
4.

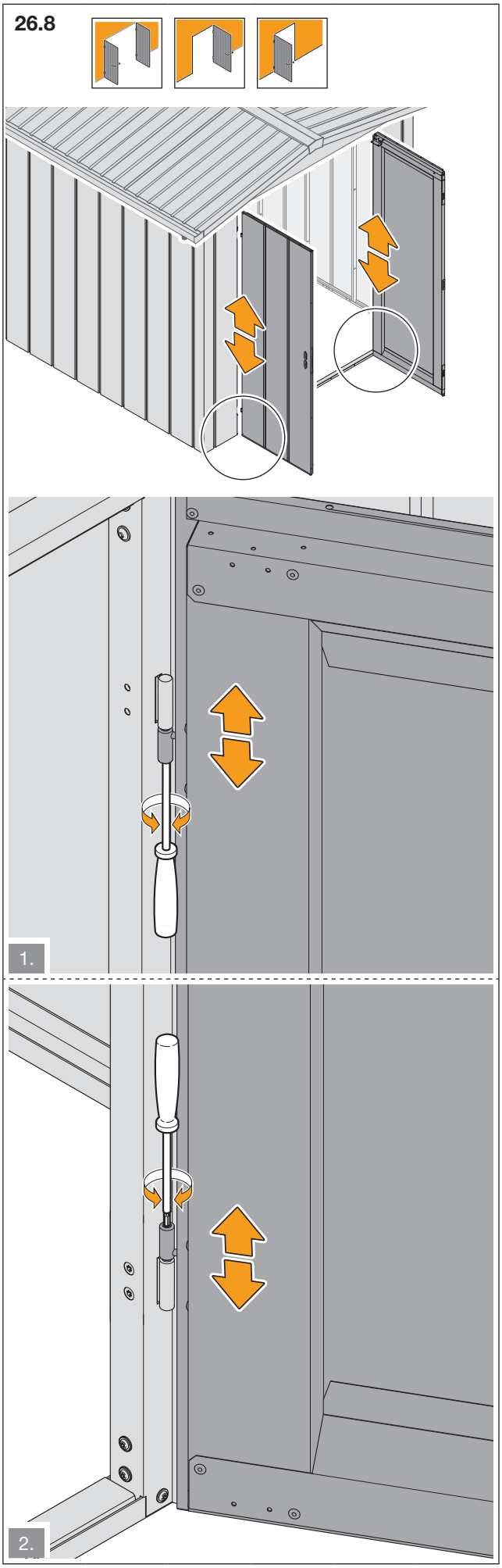
26.8
1.
2.

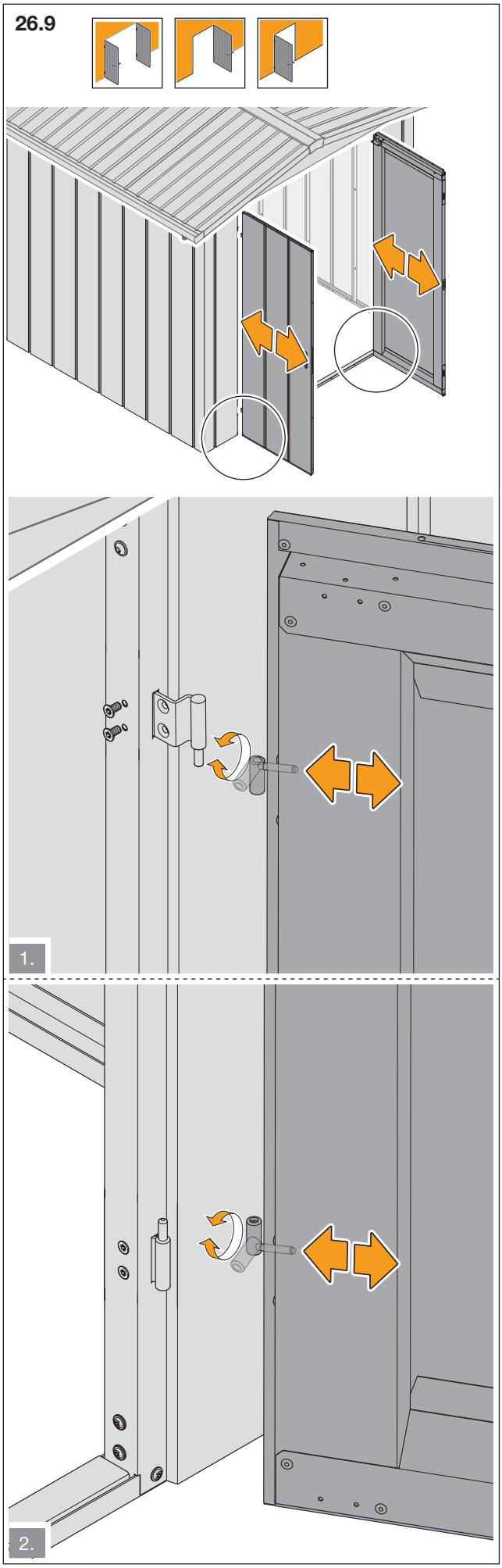
26.9
1.
2.

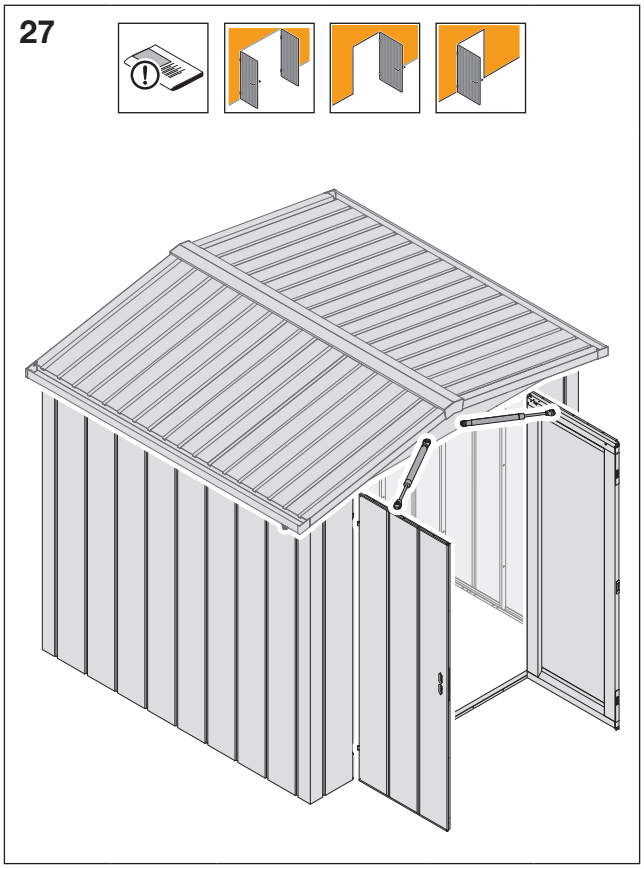
27

27.1

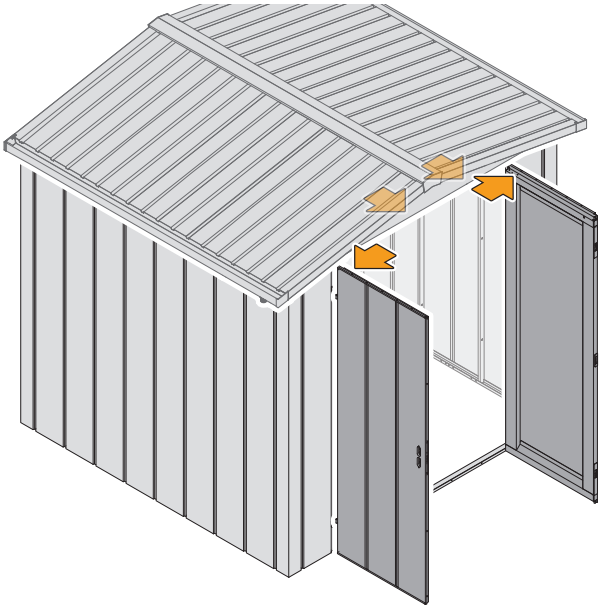

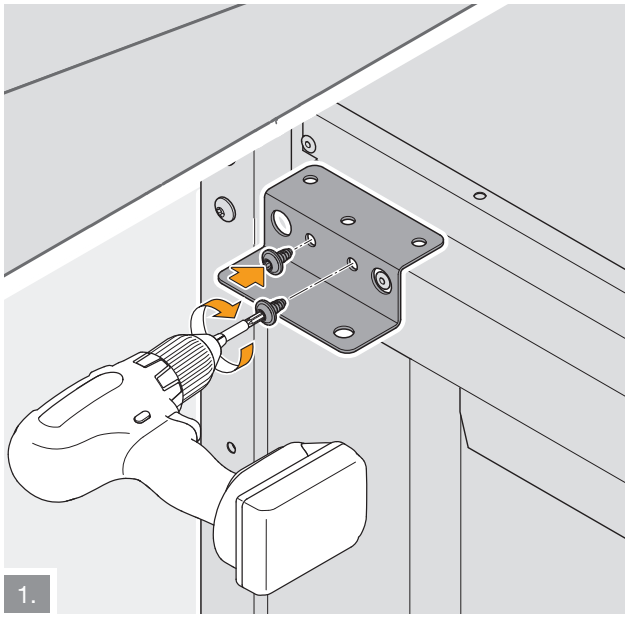

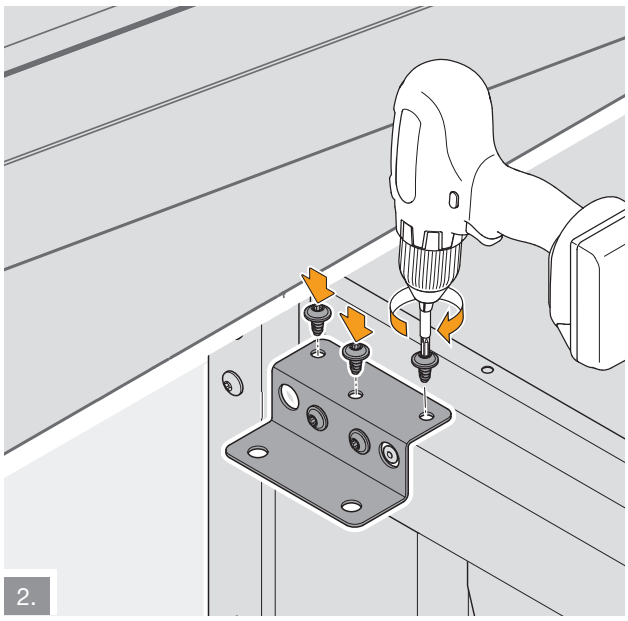

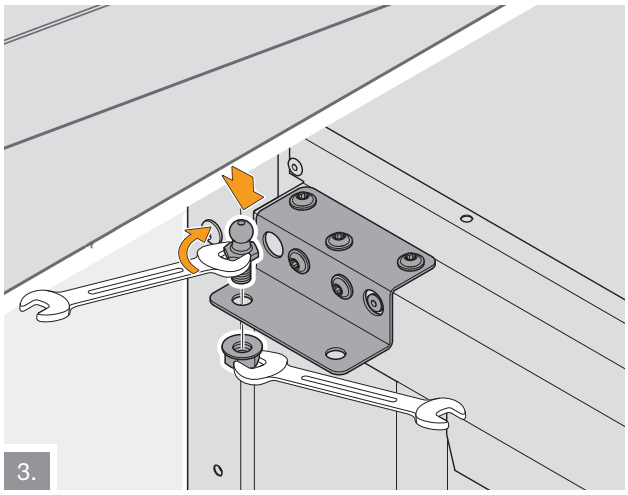

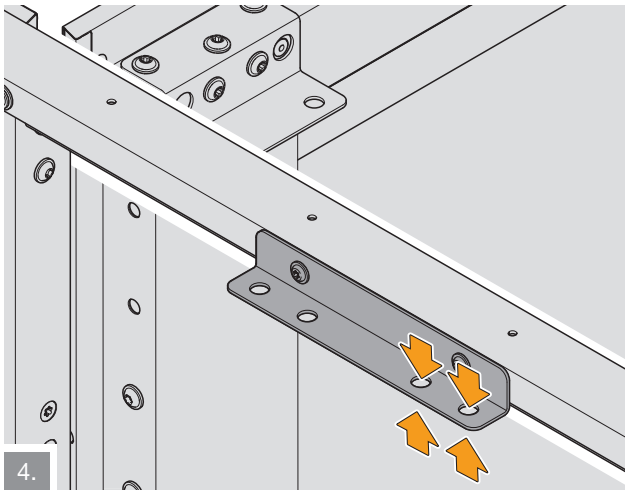

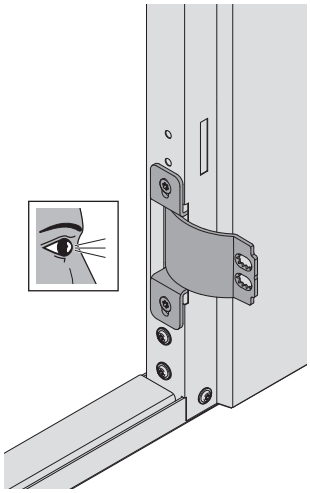

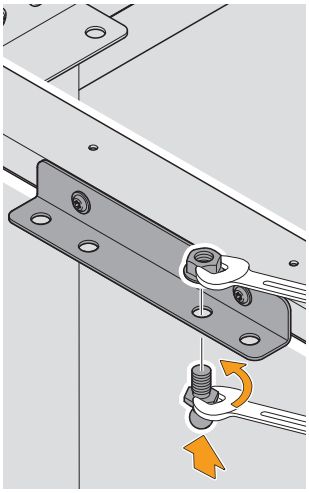

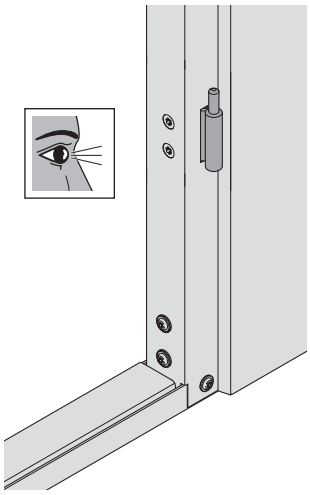

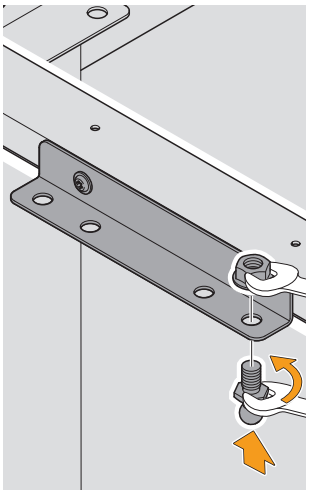

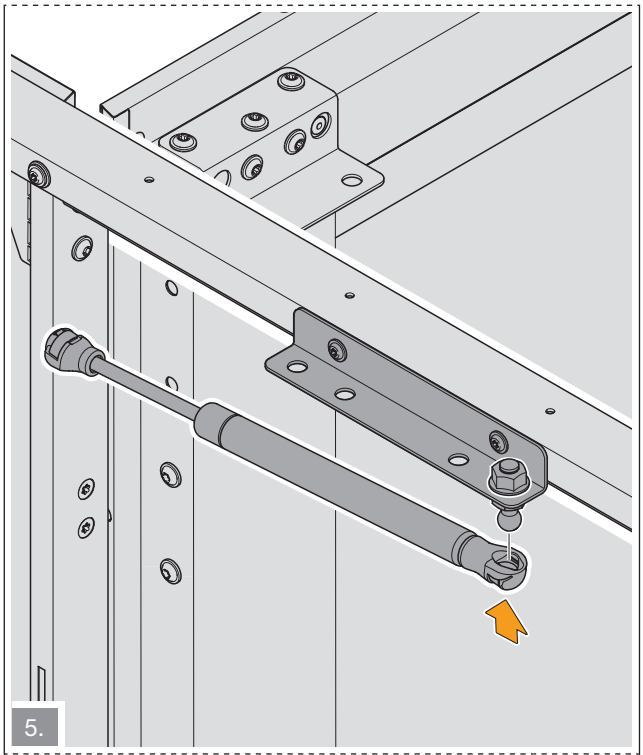
5.

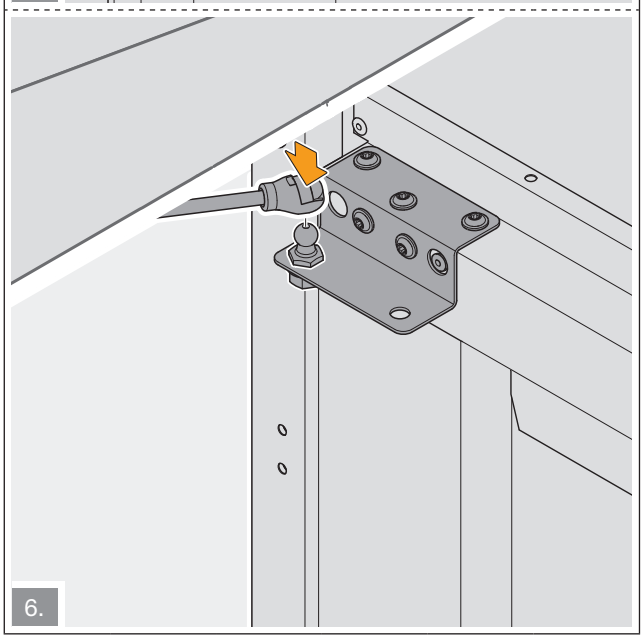
6.

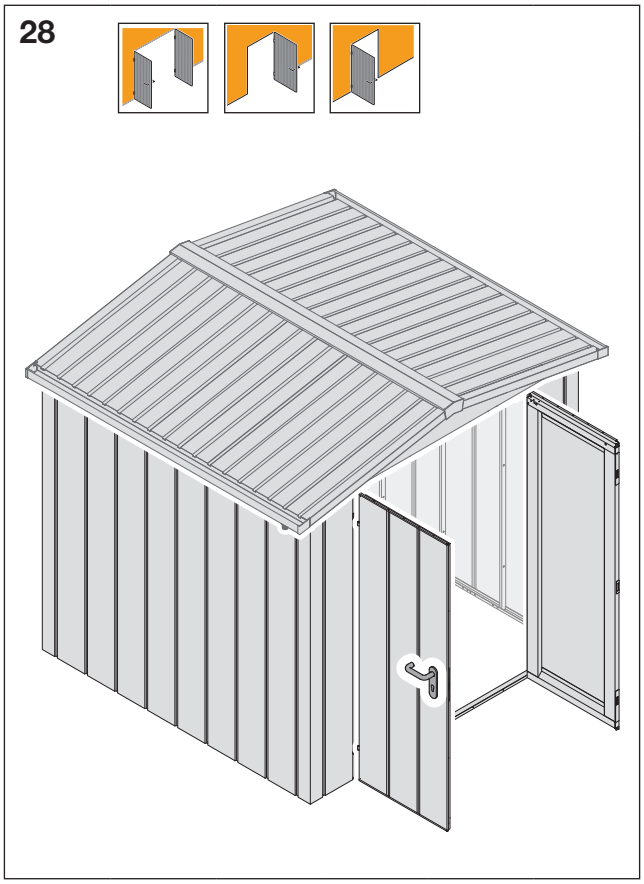
28

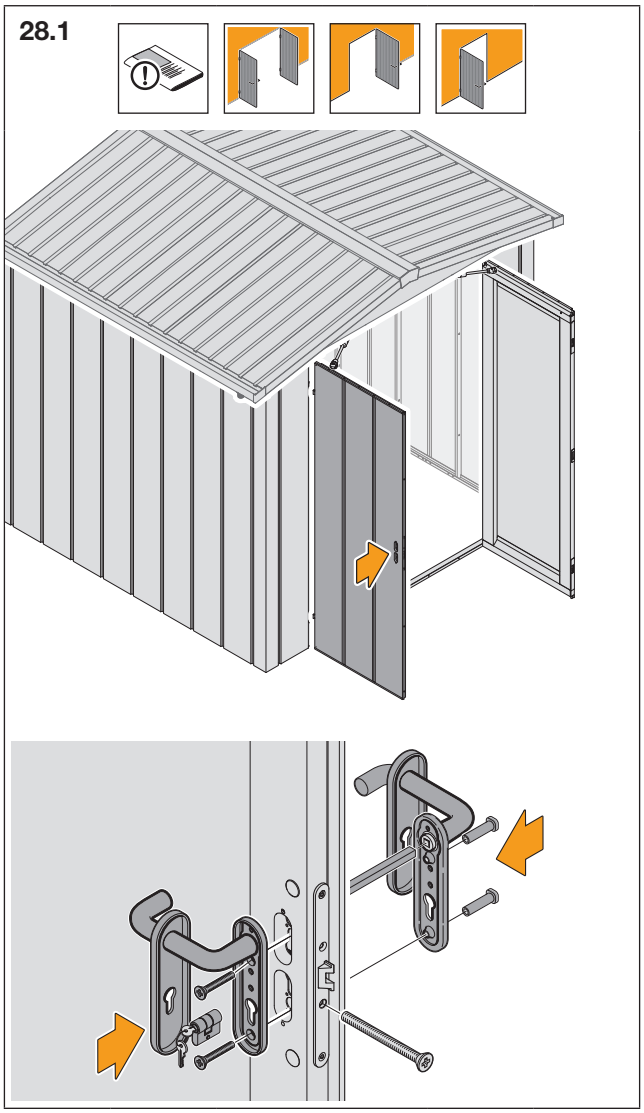
28.1

28.2

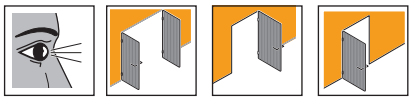

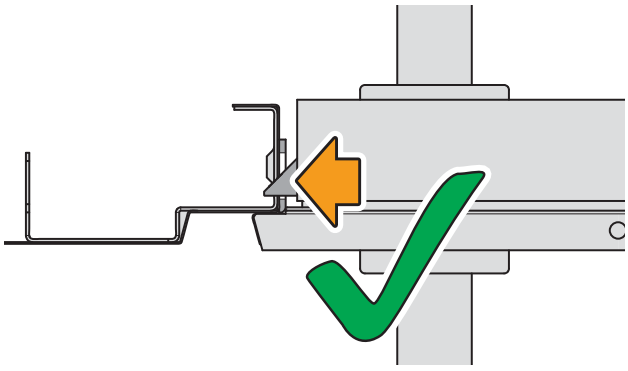

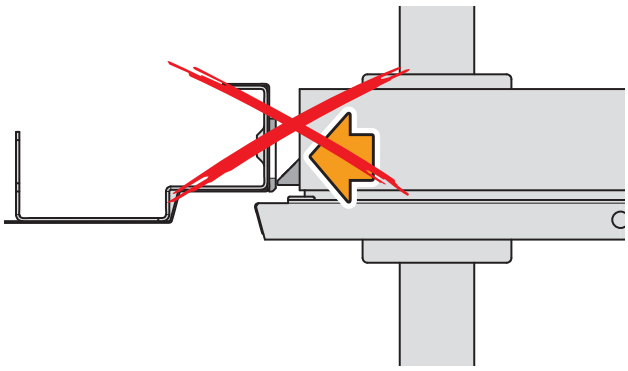

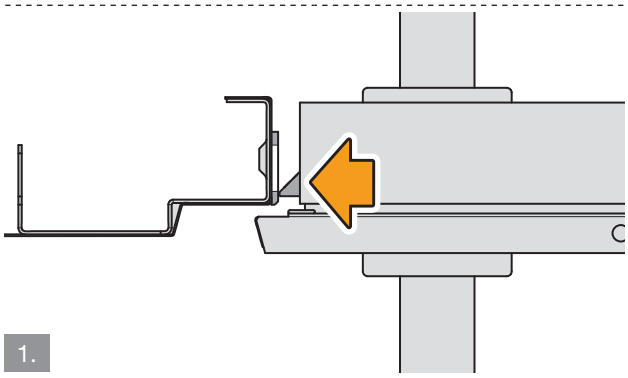

1.

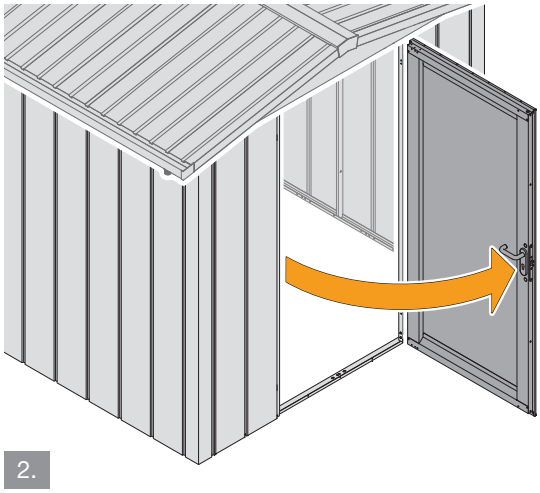

2.

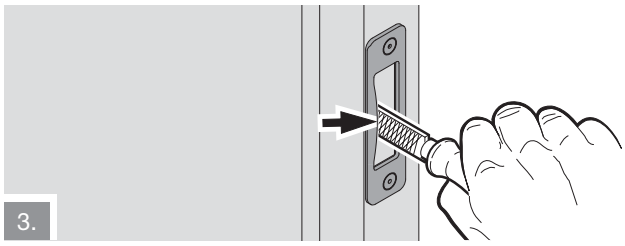

3.

4.

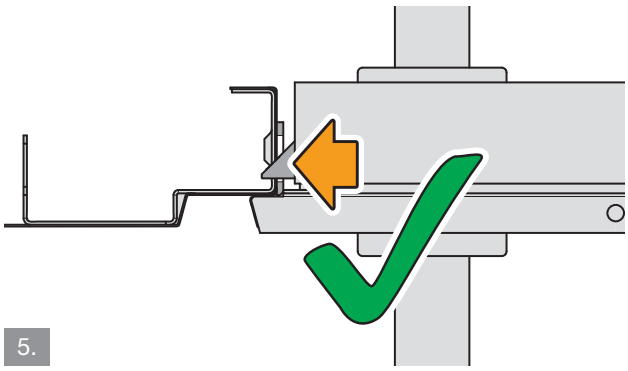

5.

4800062 B0

GIE